GRIMME
GRIMME

Содержание

- Использование 3
- Обзор 4
- Серийная комплектация 5
- Типы машины 7
- E.10 Сцепное устройство / Привод 8
- E.30 Подкапывающее устройство 12
- E.40 Просеивающие транспортеры 33
- E.50 Сепарирующие устройства 46
- E.60 Инспекционный стол / Бункер / Перегрузочный элеватор 64
- E.70 Шины / Ходовая часть 79
- E.80 Комфорт и управление 83
- E.90 Освещение / Разное 99
- Технические характеристики 100

Использование

- Тянущееся подкапывающее устройство
- Длинный первый просеивающий транспортер с высокой эффективностью работы
- Различные варианты бункера
- Низкие ступени падения по всей машине
- Активные боковые прутки на 2-ом просеивающем транспортере
- Отделение крупной ботвы посредством крупноячеистой ленты
- Гидр. регулировка пальчикового / щеточного транспортера
- Почти горизонтально расположенный инспекционный стол с гидроприводом
- Бережная перегрузка в бункер
- Мягкое дно бункера
- Бережная перегрузка продукта при разгрузке бункера
- Высота перегрузки до 4,2 м

Обзор

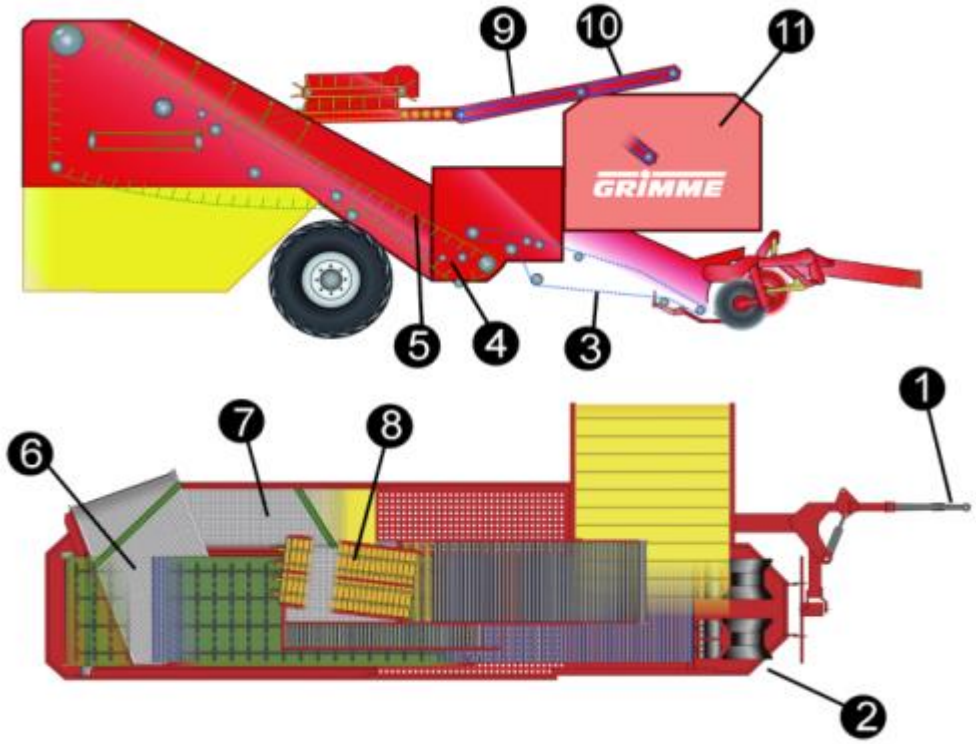

1. Сцепное устройство
2. Тянущееся подкапывающее устройство
3. 1-й просеивающий транспортер
4. 2-й просеивающий транспортер
5. Транспортер крупной ботвы
6. 1 сепарирующее устройство
7. 2-е сепарирующее устройство
8. 3 сепарирующее устройство
9. Инспекционный транспортер
10. E.60 Загрузочный элеватор
11. Бункер с донным транспортером

Серийная комплектация

- Боковой подкоп гребня с тянущимися подпружиненными сошниковыми дисками и тянущимися гребневыми барабанами
- Сцепка дышла для тяговой серьги / соединения Hitch (под валом отбора мощности)
- Гидравлическое управление дышлом
- Гидравлическое управление поворотом колес
- Шины 600/55-26.5
- Шаг 1-го просеивающего транспортера 28, 32, 35, 40, 45 или 50 мм (с замковыми соединениями в серийной комплектации)
- Шаг 2-го просеивающего транспортера 28, 32, 35, 40 или 45 мм (с соединением внахлестку в серийной комплектации)
- Регулируемые треугольные ролики (6 шт.)
- Транспортер крупной ботвы (расстояние 200 или 280 мм)
- Собственная гидравлика для привода сепарирующих устройств
- Инспекционная платформа с обеих сторон инспекционного транспортера (не при варианте NB)
- Транспортер инспекционного стола с гидравлическим приводом

Серийная комплектация

- Загрузочный элеватор, опускающийся
- Электромагнитные клапаны управления, питаемые от гидросистемы трактора, для подъема лемехов, управления дышлом, компенсации наклона, бункерозагрузочного элеватора и бункера с донным транспортером
- Высота разгрузки бункера с донным транспортером 4,2 м
- Объем бункера 6 т
- 2-скоростной мотор для разгрузки бункера
- Предупредительное сигнальное устройство для механизатора
- Допуск технадзора (TÜV) с пневматическими тормозами и освещением
- Трактору необходим обратный слив без сопротивления

E.00 Типы машины

SE 150-60 UB с двумя игольчатыми транспортерами (Номер заказа 4160-010)

- Два игольчатых транспортера и два пальчиковых транспортера с гидравлическими приводами, с транспортером примесей и загрузочным лотком
- Перегрузочный транспортер вместо 2-го сепарирующего устройства

SE 150-60 UB с игольчатым транспортером (Номер заказа 4160-015)

- Один игольчатый транспортер и два пальчиковых транспортера с гидравлическими приводами, с транспортером примесей и загрузочным лотком
- Спаренный очищающий валец на игольчатом транспортере во 2-ом сепарирующем устройстве

SE 150-60 SB (Номер заказа 4160-020)

- Два игольчатых транспортера и два щеточных транспортера с гидравлическими приводами, с транспортером примесей и загрузочным лотком, подающий транспортер вместо 2-го сепарирующего устройства

SE 150-60 NB (Номер заказа 4160-030)

- Длинный инспекционный стол (ширина 0,90 м) без транспортера примесей, с загрузочным лотком слева

E.10 Сцепное устройство

Навеска внизу

- Сцепное устройство в оптимальном нижнем положении под карданным валом
- Сила тяги распределяется равномерно на переднюю и заднюю оси трактора

E.10 Сцепные петли

Сцепные петли на выбор:

- Тяговая серьга Ø 40 мм (1)
- Сцепка типа Hitch Ø 50 мм (2)

Шаровое тягово-сцепное устройство Ø 80 мм (E.10.010) (3)

- Предотвращает ненужные столкновения и удары

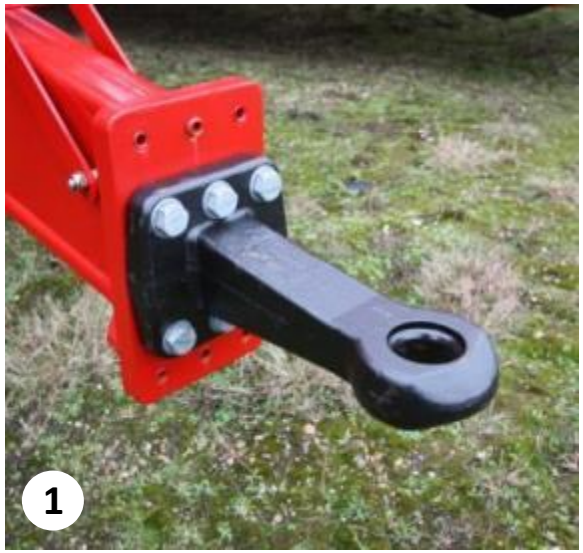

E.10 Управление дышлом

Гидравлическая боковая регулировка дышла (серия)

Расположение карданного вала посередине обеспечивает:

- Спокойный ход трансмиссии
- Маленький радиус разворота
- Усиленный карданный вал в случае гидростатического привода колес
- Зацепление карданного вала зубцами (6, 20 или 21 шлиц)
- Частота вращения вала отбора мощности (540 или 1000 об/мин)

E.10 Трехступенчатый редуктор

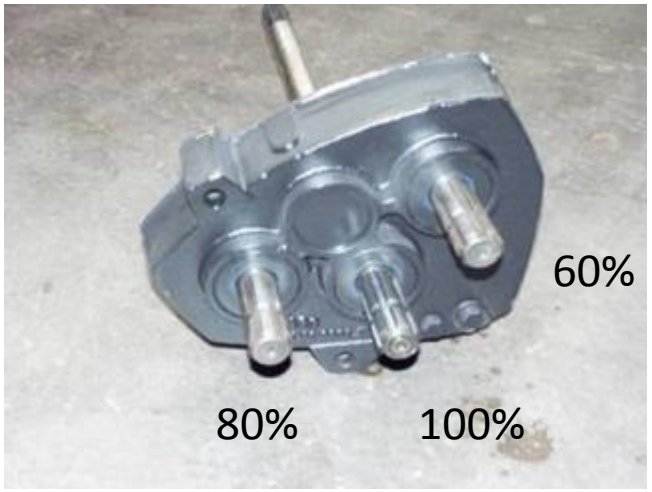

Непосредственный привод (серия)

3-ступенчатый редуктор (E.10.200)

- Оптимальная адаптация машины к различным условиям копки
- Выбор входного числа оборотов 100, 80 или 60%
- Изменение диапазона числа оборотов осуществляется перестановкой карданного вала в соответствующее положение
- На всех приводных блоках уменьшается число оборотов
- Двигатель трактора работает в оптимальном режиме

Без 3-ступенчатого редуктора можно выбрать между 2-мя скоростями:

- В стандартном рабочем режиме (серия) или
- В замедленном рабочем режиме (-15 %)

E.30 Подкапывающее устройство

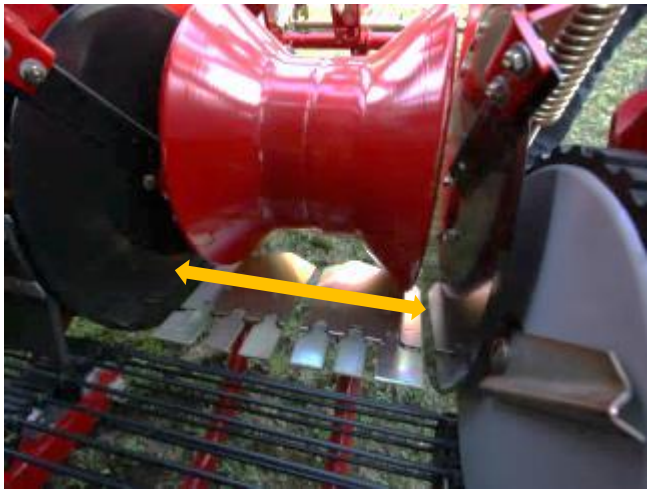

Возможные варианты ширины подкопа (расстояние между сошниковыми дисками)

- 540 мм
- 580 мм
- 600 мм
- 620 мм (только при ширине канала 1700 мм)

Ширина междурядья

- 75, 80, 85, 90 см (необходимо учитывать ширину просеивающего канала)
- Тянущееся подкапывающее устройство для гребня с 4-мя большими подпружиненными сошниковыми дисками и 2-мя ботвозатягивающими роликами сбоку обеспечивает уборку без сбоев
- Удобная регулировка глубины подкопа с помощью шпинделя

E.30 Гребневые барабаны

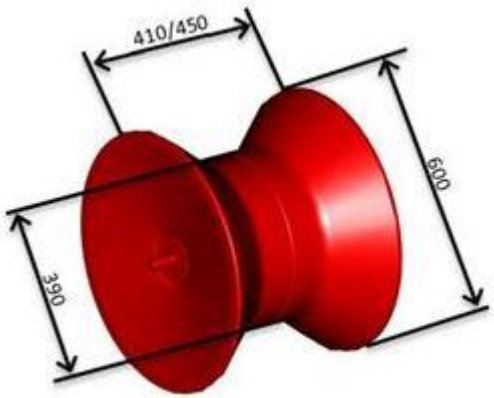

- Хороший подкоп гребня даже при тяжелих условиях
- Ведение подкапывающего устройства по гребню (глубина подкопа)
- Ø 320 или 390 мм

Гребневые полубарабаны для уборки по методу обогащения Ø 390 мм

Пластиковый гребневый барабан

- На выбор, шириной 410 или 450 мм
- Применяется на липких, тяжелых почвах
- Не применяется на каменистых почвах
- Конструктивно идентичны со стальными гребневыми барабанами Ø 390 мм

Ширина подкапывающего устройства	Ширина гребневого барабана
540 мм	410 мм
580, 600, 620 мм	450 мм

E.30 Ботвозатягивающие ролики / Сошниковые диски

2 ботвозатягивающих ролика Ø 425 мм снаружи и резиновый упор посередине

- Для бесперебойного подкопа гребня

4 тянущихся подпружиненных сошниковых диска Ø 645 мм

E.30 Средний лемех

Отдельно регулируемый средний лемех вместо сошниковых дисков (E.30.110)

Отдельно регулируемый средний лемех - дополнительно (E.30.120)

- Подкоп картофеля из гряд или картофеля, уложенного между гребнями (Метод обогащения)
- Благодаря отдельно регулируемой высоте захват земли посередине сводится к минимуму

E.30 Лопатовидный лемех

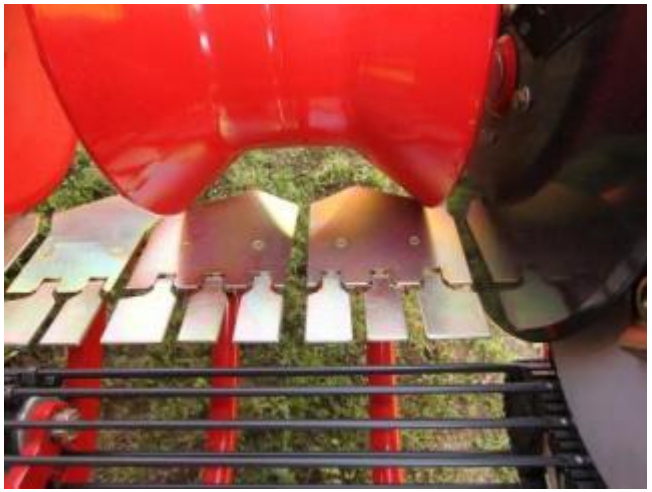

2-листный лемех

- Для применения на тяжелых почвах
- Регулируемый угол наклона лемехов
- Длинный лемех на выбор:
  - На высоких гребнях
  - Для большего дорожного просвета при повороте просеивающего транспортера

3-листный лемех

- Для применения на легких и средних почвах
- Регулируемый угол наклона лемехов
- Длинный лемех на выбор:
  - На высоких гребнях
  - Для большего дорожного просвета при повороте просеивающего транспортера

E.30 Камнезащита

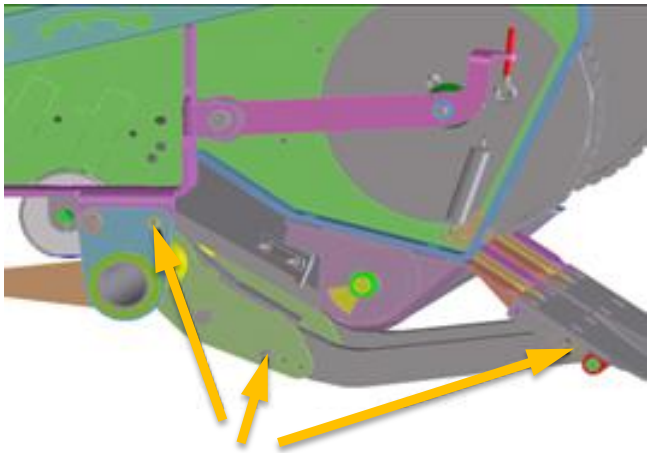

Камнезащита для лопатовидного лемеха (E.30.130)

- Уменьшение времени простоя благодаря защите лопатовидного лемеха и кронштейна в 3-х точках с помощью срезных предохранительных болтов
- Включая камнезащиту среднего лемеха

E.30 Регулировка глубины копки

Механическая регулировка глубины подкопа

- Регулирование глубины подкопа с помощью шпинделя

Регулировка глубины подкопа посредством пульта управления (E.30.210)

- Регулирование глубины копки пультом управления с индикатором
- Быстрая реакция при меняющихся условиях копки

E.30 Регулировка глубины подкопа (разгрузка гребня)

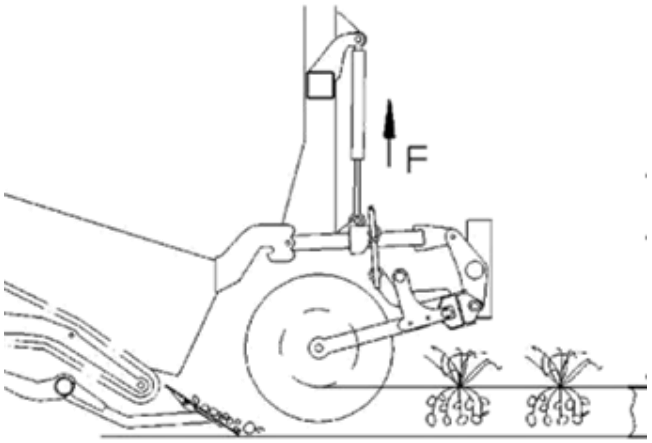

Автоматическая разгрузка гребня (E.30.250)

- Давление на гребень постоянно снижается на определенный устанавливаемый параметр
- Разгрузка гребня происходит посредством облегчения подкапывающего устройства, влияющего на гребневый барабан
- Комфортная регулировка с пульта управления
- На тяжелых почвах уменьшается ее уплотнение
- На легких почвах за счет разгрузки гребня возможно сохранение его структуры
- Особенно подходит для быстрой копки на легких почвах

E.30 Ведение рабочей глубины (регулировка давления на гребень)

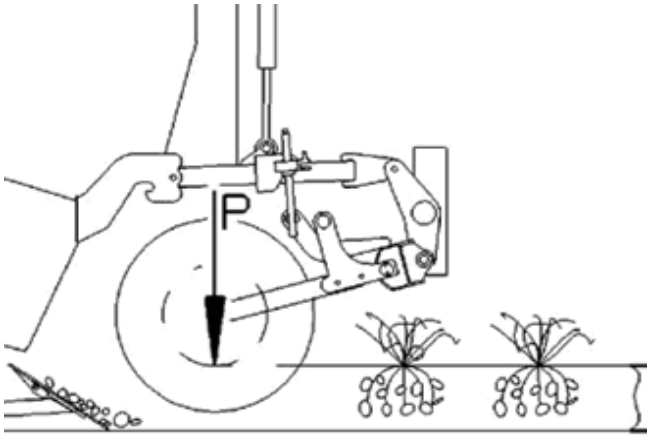

Автоматическая регулировка давления на гребень (E.30.260)

- Давление барабана на гребень регулируется бесступенчато и, благодаря автоматической регулировке, остается стабильным
- Отсутствие лишнего уплотнения почвы, что исключает возможную последующую сепарацию земляных примесей
- Регулировка давления пультом управления
- На тяжелых почвах уменьшается ее уплотнение
- На легких почвах за счет разгрузки гребня возможно сохранение его структуры
- Особенно подходит для медленной копки на тяжелых почвах

E.30 Система ведения глубины подкопа (TerraControl)

TERRA CONTROL (E.30.220)

(1) Цилиндр качающейся рамы

(2) Гидравлический цилиндр для измерения перемещений

(3) Опорное колесо

- Гидравлическая регулировка глубины подкопа со встроенной регулировкой давления на гребень
- Два гидравлических цилиндра с интегрированной системой измерения перемещений заменяют шпиндели на гребневых катках. Данные цилиндры регистрируют любое отклонение высоты вершины гребня и передают сигнал на цилиндры качающейся рамы. Глубина копки остается неизменной
- Давление на гребень можно задать абсолютно независимо от веса качающейся рамы
- Уменьшение общего давления на гребень (1) на изменяющуюся величину (2)
- Получившееся давление на гребень (3) остается при любых условиях урожая постоянным
- Сила разгрузки давления и глубина копки регулируются посредством пульта управления

E.30 Копка технологической колеи

- При копке свободной колеи глубина подкопа регулируется справа и слева независимо друг от друга с помощью пульта управления
- Таким образом, обеспечивается возможность копки одним лемехом Поскольку свободная колея остается нетронутой, в машину попадает меньше комков. Условием для копки свободной колеи является наличие регулировки давления на гребень, а также системы разгрузки гребня

E.30 Автоматическое определение середины гребня

Автоматическое определение середины гребня (E.30.270)

- Автоматическое выравнивание подкапывающего устройства по гребню посредством управления дышлом
- Бесконтактная работа датчиков и, следовательно, устойчивость к износу
- Неточности ведения компенсируются
- Упрощение работы механизатора

E.30 Сошниковые диски

2 или 4 сошниковых диска (на выбор)

2-ой сошниковый диск справа (E.30.310)

- Существенно уменьшается опасность засорения в условиях копки на заросших участках

E.30 Сошниковый диск с гидравлическим приводом

Внешний сошниковый диск с гидравлическим приводом (2 шт.) от гидравлики трактора (E 30.320)

- Применяются на тяжелых почвах для поддержания потока почвы в машине

Внешний сошниковый диск с гидравлическим приводом (2 шт.) от гидравлики трактора (E 30.322)

- Применяются на тяжелых почвах для поддержания потока почвы в машине

E.30 Ботвоотводящие полозки

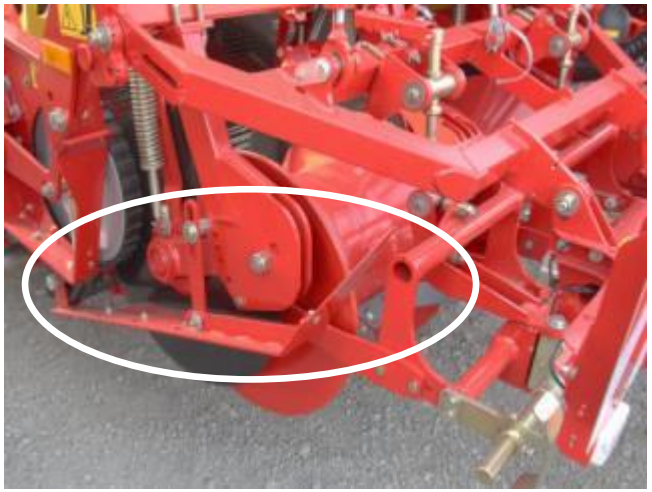

2 ботвоотводящих полозка (E.30.350)

- Ботва придавливается вниз
- Полозок работает как противорежущая пластина для сошникового диска
- Лучшая очистка от ботвы

E.30 Устройство подбора валков

Устройство подбора валков (E.30.460)

- С помощью 6-ти роторных вальцов с гидравлическим приводом и обрезиненного вальца с карманами (шириной 950 мм)
- В наличии как комплект для переоборудования
- Бережное обращение с урожаем
- Применяется на тяжелых почвах
- Минимальный прием почвы благодаря роторному валу с приводом

E.30 Устройство подбора валков с роторными валами

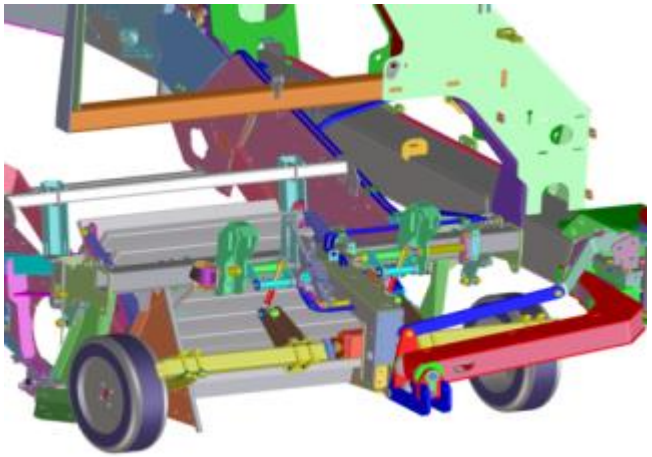

Устройство подбора валков с роторным валом

- Опорніе колеса и гидравлическая регулировка глубины подкопа
- Регулируемая скорость вращения щеточного транспортера для адаптации к скорости копки (использует систему маслопитания вибрационного подбивальщика)
- Быстросменная рама
- Минимальный прием почвы благодаря роторному валу с приводом

Щеточный транспортер 900 мм (E.30.442)

- Снижение обратного скатывания потока урожая при узком валке

Щеточный транспортер 1500 мм (E.30.443)

- Для высокого расхода

E.30 Устройство подбора валков с лемехом

Обрезиненный валец с карманами с лемехом (E.30.470)

- Возможность переоборудования
- Вместо гребневого барабана монтируется обрезиненный валец с карманами
- Применяется для уборки картофеля и лука
- Ширина 1100 мм
- Возможно только с опцией центральный лемех (E.30.110 / E.30.120)
- Применяется в основном на легких почвах с хорошими просеивающими свойствами
- Небольшая затрата времени на переоборудование с гребневых барабанов на обрезиненный валец с карманами

E.30 Устройство подбора валков

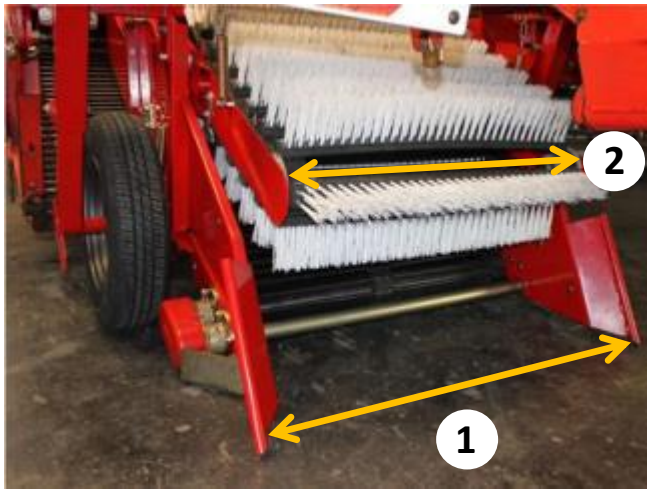

Устройство подбора валков (E.30.475)

- Ширина подкапывающего устройства перед просеивающим транспортером 1100 мм (1)
- Затягивающий транспортер шириной 970 мм (2)
- Щеточный транспортер с гидравлическим приводом - отдельно
- В качестве переоборудования
- Резиновая плита против откатывания назад

E.30 Подкапывающее устройство для овощей

Сплошной лопатовидный лемех (E.30.490)

- С опорными колесами
- Возможная ширина подкопа (1350, 1440, 1500 и 1630 мм)
- В качестве переоборудования
- Предназначен также для уборки разных видов овощей, таких как сельдерей, красная свекла, зеленый лук и т.д.
- Применим также для уборки картофеля

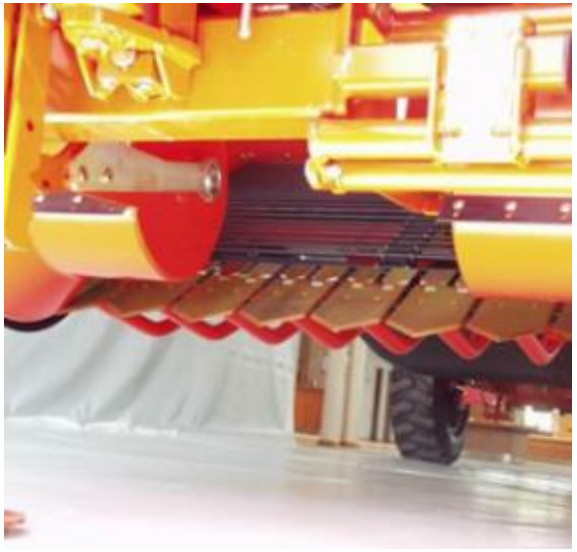

E.30 Подкапывающее устройство для моркови

- При заказе необходимо указать ширину гряды и расстояние между рядами / Рекомендуется консультация
- Возможно использование различных вариантов лемехов для подкопа моркови (2-, 3-, 4-рядный)
- Гидравлическая установка глубины подкопа (E.30.210), рекомендуется

Подкапывающее устройство для моркови, вкл. опорные колеса (E.30.500)

- В наличии комплект для переоборудования
- Ведение рабочей глубины благодаря большим, легко движущимся, регулирующимся по расстоянию опорным колесам

Подкапывающее устройство для моркови без опорных колес (E.30.510)

- Разделенный гребневый барабан регулирует глубину подкопа и бережно обходится с ботвой

E.40 Приемный транспортер

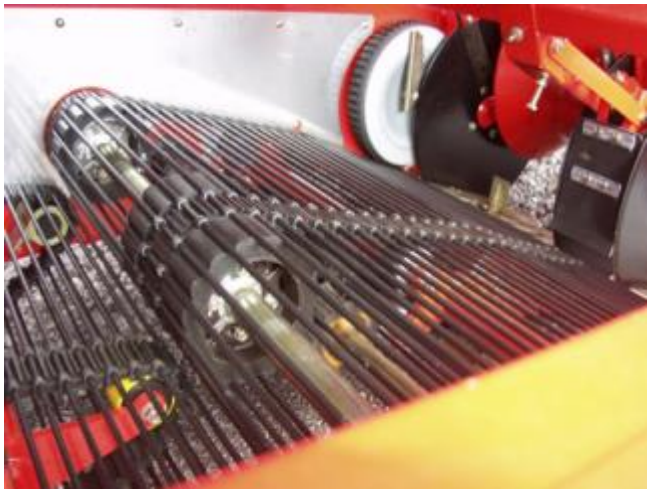

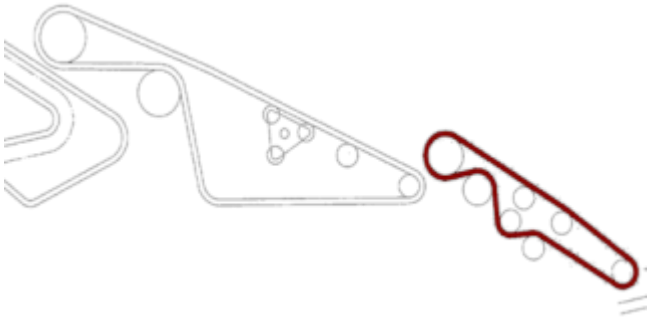

Приемный транспортер с гидроприводом (E.40.040)

- Гидравлическая регулировка скорости и роторный подбивальщик на 1-м просеивающем транспортере с гидроприводом
- В просеивающем канале создается дополнительная ступень падения – для повышения производительности на чрезвычайно тяжелых почвах
- Шаг: 35, 40, 45, 50 мм

E.40 1-й просеивающий транспортер

1-й просеивающий транспортер

- Абсолютная возможность настройки под любые почвенные условия
- Маленькая длина транспортера, благодаря этому небольшой вес и упрощенный монтаж
- Шаг: 28, 32, 35, 40, 45, 50 мм

Ширина просеивающего канала 1500 мм (Серия)

Просеивающий канал, широкий (1700 мм) (E.40.220)

Выбор скорости просеивающего транспортера

- Нормальная и высокая (ускоренная на 18%)

E.40 Прутки транспортера

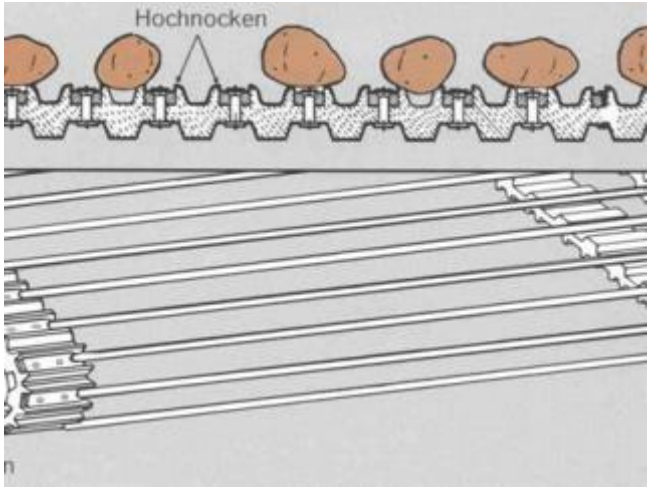

Запатентованный профиль ремня с высокими выступами (серия)

- Бережное обращение с продуктом
- Повышенный срок службы заклепочных соединений

E.40 Соединение / замок транспортера 1-го просеивающего транспортера

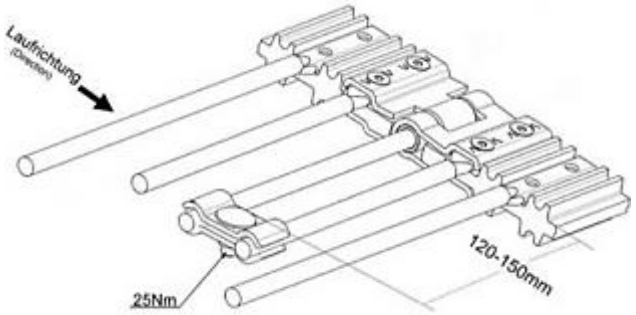

Соединительные замки транспортера со сменными втулками

- Обеспечивают длительный срок службы замкового соединения

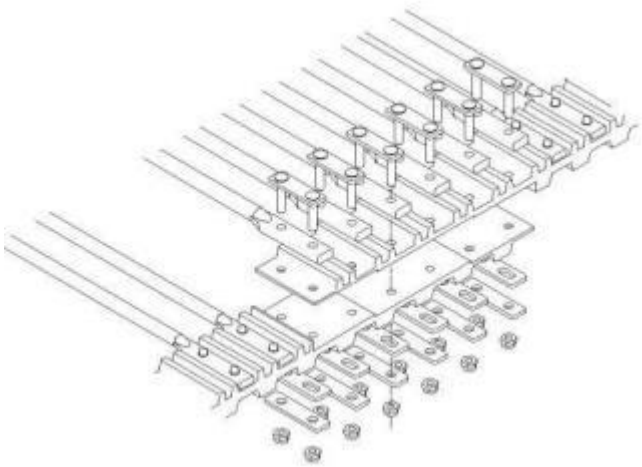

1-й транспортер с соединением внахлестку

E.40 Фрикционный привод

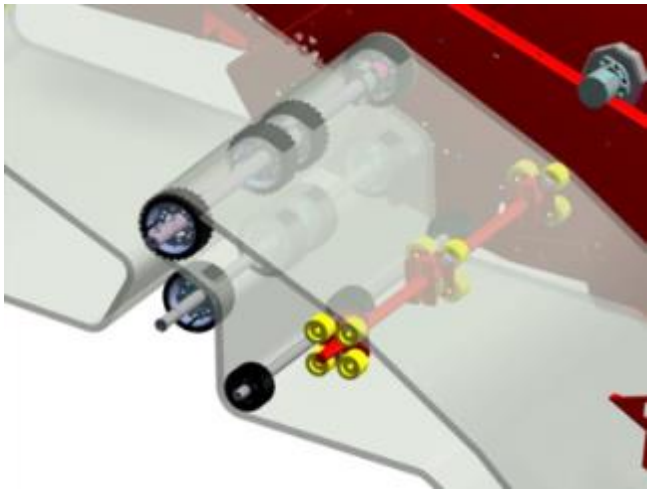

Фрикционный, независимый от шага, привод 1-го просеивающего транспортера с поддерживающим валом (серия)

- Предназначен для работы в тяжелых почвенных условиях с большей тяговой способностью

E.40 Щитки из нержавеющей стали V2A

Щитки V2A (нерж. сталь) в качающейся раме (E.40.280)

- Налипание почвы значительно уменьшается
- Бережное отношение к продукту в результате снижения трения клубней

E.40 Треугольные ролики

Треугольные ролики в 1-м транспортере

- С механической регулировкой высоты
- 6 штук
- Интенсивность регулируется вручную для оптимального просеивания и щадящего обращения с продуктом
- Улучшенная производительность просеивания на 1-м просеивающем транспортере

E.40 1-й просеивающий транспортер

Вибрационный подбивальщик с регулировкой скорости посредством пульта управления (E.40.400)

- Интенсивность и скорость регулируются бесступенчато
- Простое управление из кабины водителя
- Улучшает производительность просеивания на первом просеивающем транспортере
- Бережнее, чем роторный подбивальщик

E.40 2-й просеивающий транспортер / Транспортер крупной ботвы

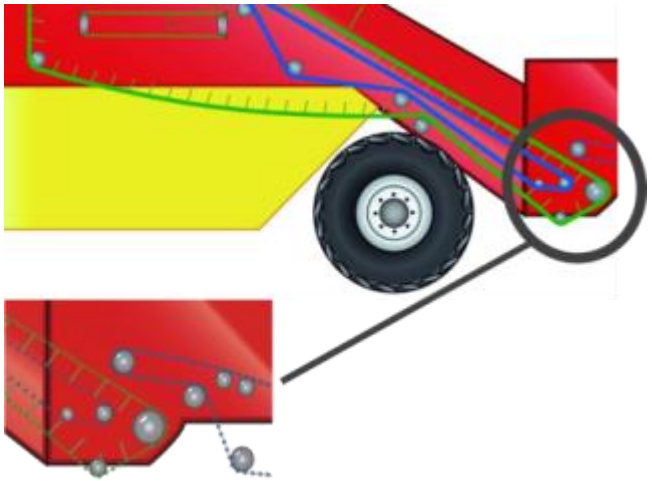

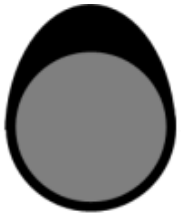

- Запатентованная конструктивная единица (просеивание, бережное отделение ботвы и транспортировка за один рабочий процесс)
- Шаг просеивающего транспортера на выбор:28, 32, 35, 40, 45 мм
- Фрикционный привод, зависимый от шага между прутками
- Бережная передача на 2-й просеивающий транспортер благодаря минимальной ступени падения
- Поток урожая подается порционно в ячейках
- Совместно двигающиеся боковые прутки 2 просеивающего транспортера обеспечивают передвижение без трения и оптимально бережное отношение к собираемому продукту
- Предотвращается налипание почвы на боковых стенках 2 просеивающего транспортера

2-ой просеивающий транспортер с вулканизированными прутками (E.40.620)

- Для более бережного отношения к картофелю

E.40 Соединение / замок транспортера 2-го просеивающего транспортера

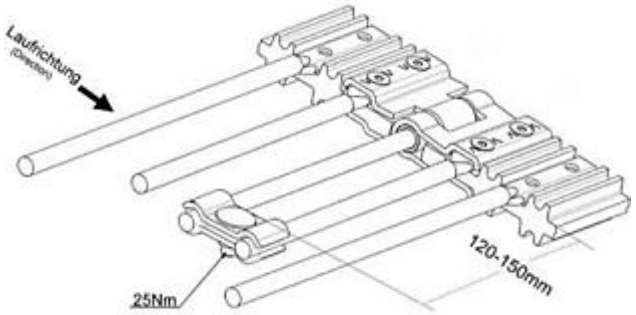

Соединительные замки транспортера со сменными втулками

- Обеспечивают длительный срок службы замкового соединения

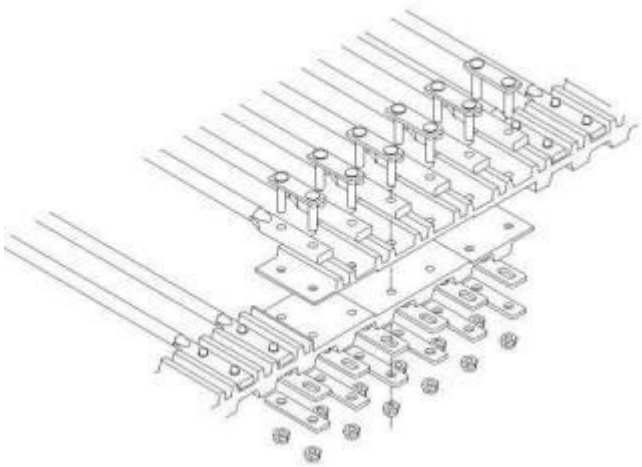

2-й транспортер с соединением внахлестку

E.40 2-й просеивающий транспортер / транспортер крупной ботвы

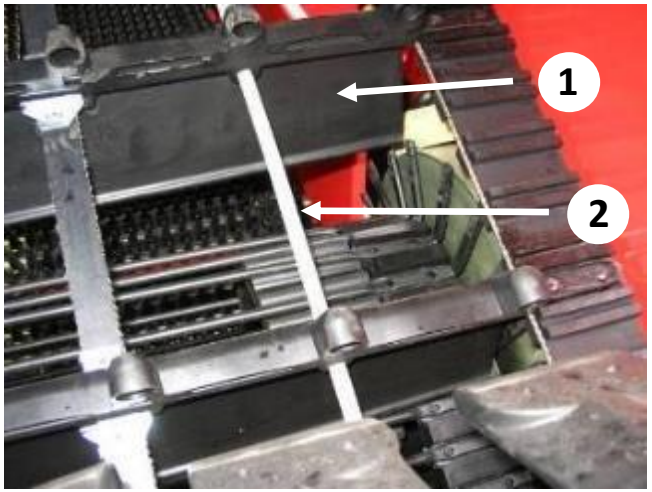

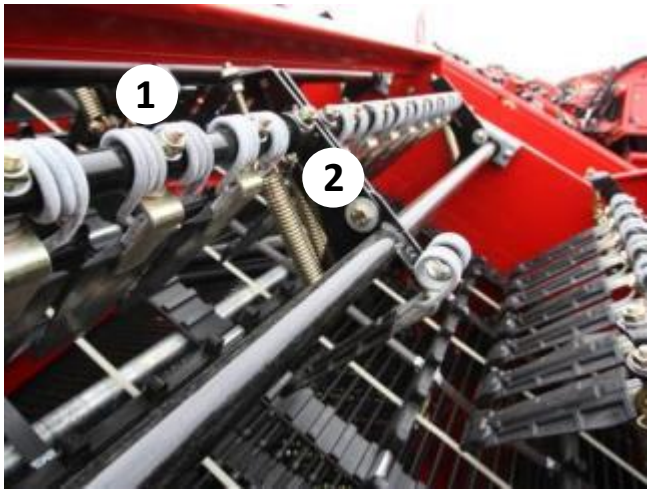

- Транспортер крупной ботвы с мягкими полиуретановыми скребками (1) для особенно бережного отношения к урожаю
- Возможные расстояния между скребками (200, 280 мм)
- В случае появления потерь картофеля, удалить шнуры (2)
- Защитное предохранение посредством проскальзывающей муфты (серия)

- Двойная защита / Подпружинивание гребенок обеспечивает длительный срок службы (1+2)
- Усиленный пружинный упор передних счищающих гребенок (на выбор) (2)
- При техническом картофеле

E.40 2-й просеивающий транспортер / транспортер крупной ботвы

- Эффективное отделение картофеля от ботвы с помощью 7-ти счищающих гребенок
- Возможность тонкой бесступенчатой регулировки счищающих гребенок совместно по группам 1+2+3 и 4+5+6+7
- 3 очищающих вальца поддерживают отделение ботвы

1 ботвоочищающий вал под транспортером крупной ботвы, с гидроприводом (E.40.750)

- Дополнительно

E.40 2-й просеивающий транспортер / транспортер крупной ботвы

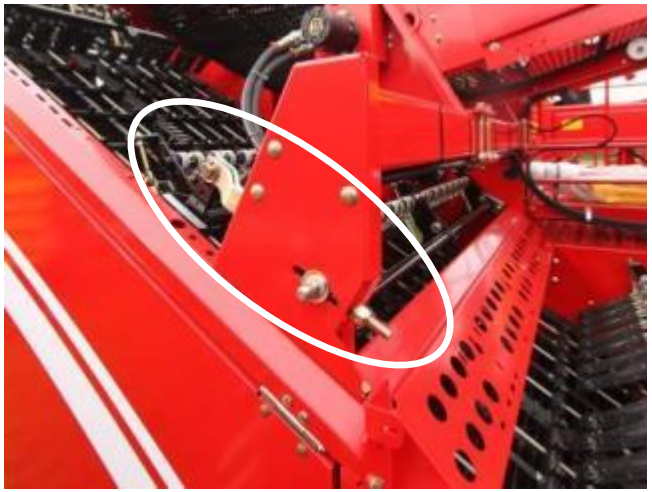

Вручную регулируемые счищающие гребенки (серия)

- Для оптимальной адаптации интенсивности отделения ботвы к условиям уборки

Регулирование счищающей гребенки пультом управления(E.40.740)

- Бесступенчатая регулировка
- Рекомендуется на переменных почвах
- Комфортное управление осуществляется посредством пульта с указателем положения

E.50 1-е сепарирующее устройство / скребок

- Исполнение игольчатого транспортера возможно с различным расстоянием между прутками (35, 40, 45, 50 мм)
- Надежная работа спаренных очищающих вальцов благодаря эффекту самоочистки
- Спиральный валец на выбор для увеличения производительности и уменьшения засорения
- Спиральный валец подходит для уборки моркови, повышенная способность перемещения продукта
- Эффективное отделение остатков ботвы и мелких комков

E.50 Игольчатые прутки

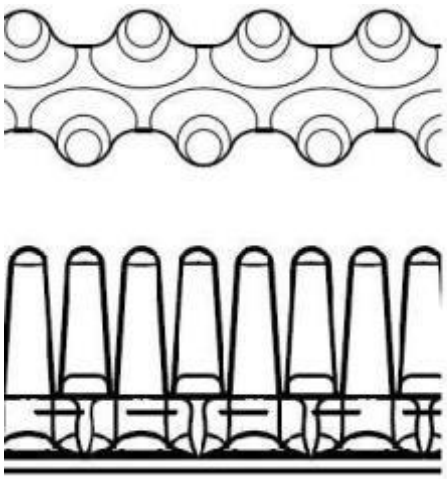

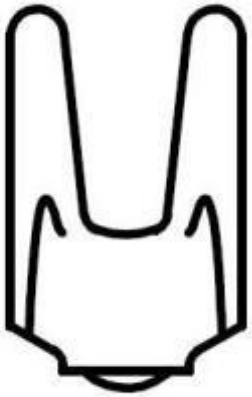

H-образный пруток (серия)

- Из мягкой резины, благодаря этому щадящее обращение с урожаем
- Применяется на легких почвах

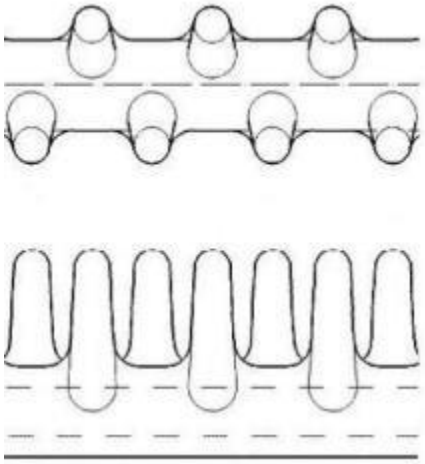

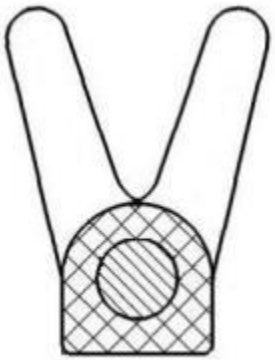

V-образный пруток

- Более жесткая резина
- Применяется на тяжелых почвах
- Лучшая самоочистка

E.50 1-е сепарирующее устройство / спаренный очищающий валец

Скребок гладкого вальца

Скребок гладкого / спирального вальца

- На выбор для увеличения производительности и уменьшения засорения
- Спиральный валец подходит для уборки моркови, повышенная способность перемещения продукта

E.50 Регулировка высоты двойного очищающего вальца 1 сепарирующего устройства

Регулировка высоты спаренного очищающего вальца 1-го сепарирующего устройства

- Регулирование от инспекционной платформы посредством гибкого троса
- Оптимальная адаптация к почвенным условиям

Регулировка высоты спаренного очищающего вальца 1 сепарирующего устройства на пульте управления (E.50.520)

- Рекомендуется на переменных почвах
- Простое управление непосредственно из водительского места с индикатором положения на пульте управления

E.50 Очищающее устройство игольчатого транспортера

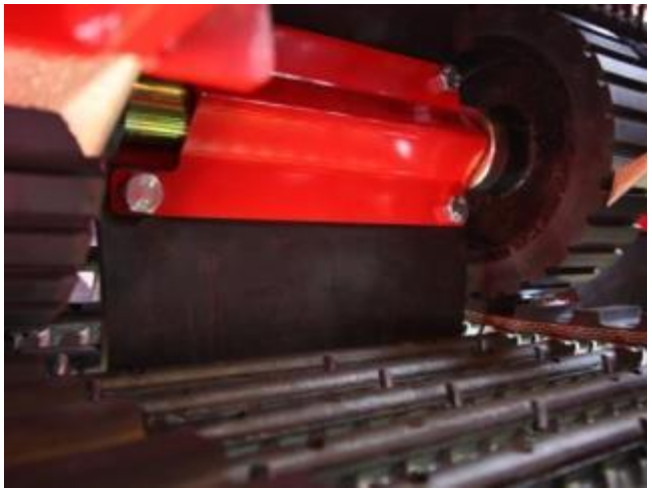

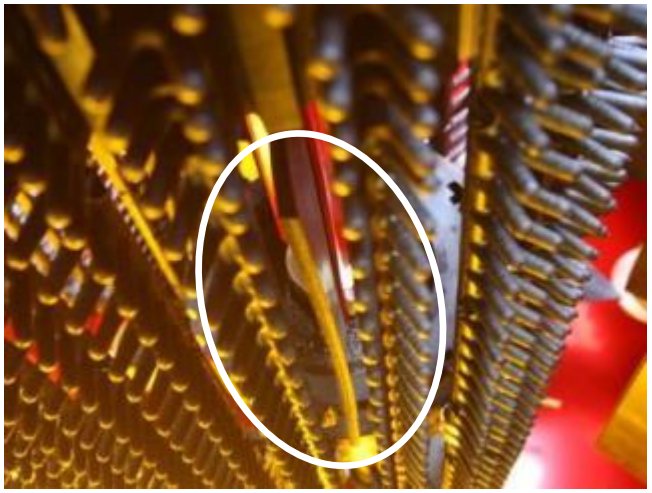

Очищающее устройство на игольчатом транспортере 1 сепарирующего устройства (E.50.530)

- Вращающийся вал с резиновыми пластинами выдавливает землю надежно из промежутков
- Предотвращает засорение в игольчатом транспортере

E.50 Контроль проскальзывания

Контроль проскальзывания 1 сепарирующего устройства и 2 просеивающего транспортера (E.50.560)

- В случае опасности засорения 1-го сепарирующего устройства привод автоматически ускоряется на 100% и уменьшает, таким образом, опасность засорения
- Контроль посредством датчика давления
- Контроль проскальзывания 2-го просеивающего транспортера, сравнение числа оборотов на входе (1) с числом оборотов на выходе (2)
- С помощью индикатора на пульте управления возможны оптимальные настройки степени загрузки машины

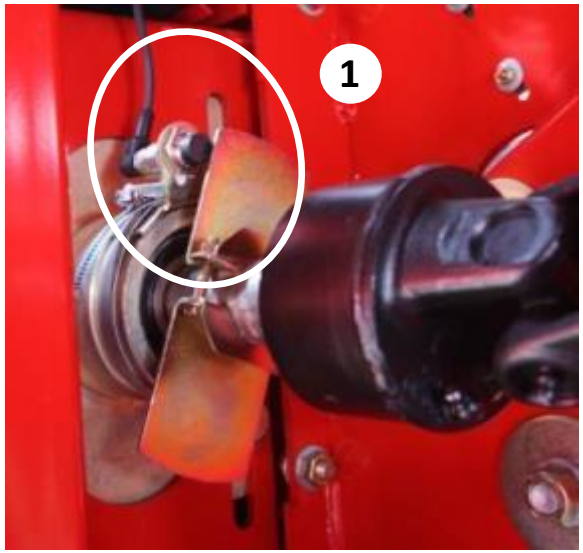

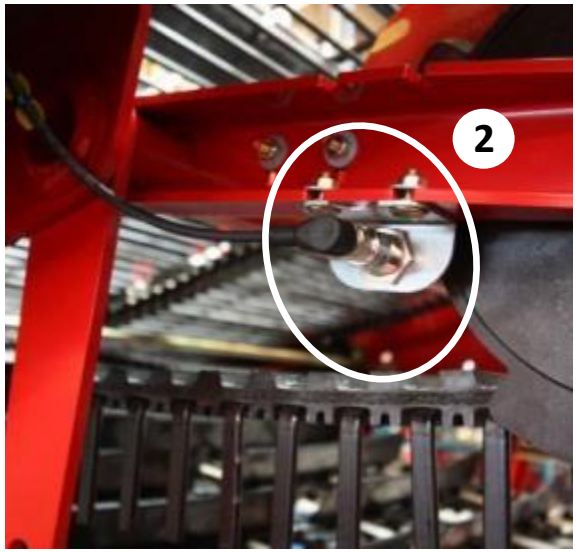

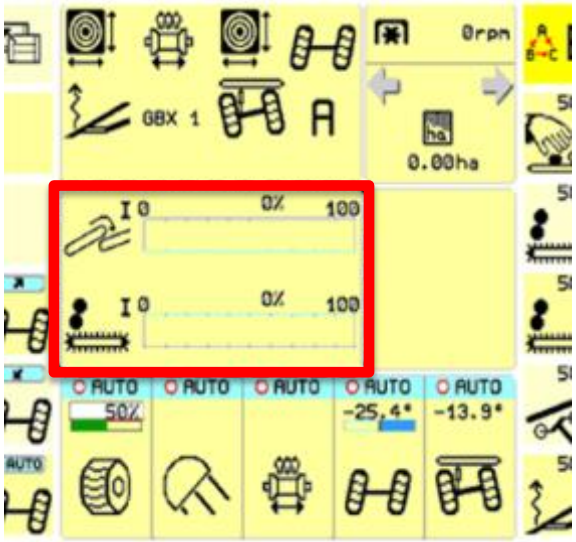

E.50 Сепарирующее устройство XXL

Сепарирующее устройство XXL типа UB (E.50.570)

- Бережная и продуктивная транспортировка большого количества картофеля
- Удлиненное на 300 мм 1-ое сепарирующее устройство (1)
- Удлиненный на 300 мм перегрузочный транспортер (2)
- Три вместо двух очищающих вальца (3) в 1-ом сепарирующем устройстве, расположенные более плоско (4) относительно потока урожая, обеспечивают увеличение проходимости до 40 %
- Вкл. E.50.520 и E.50.650

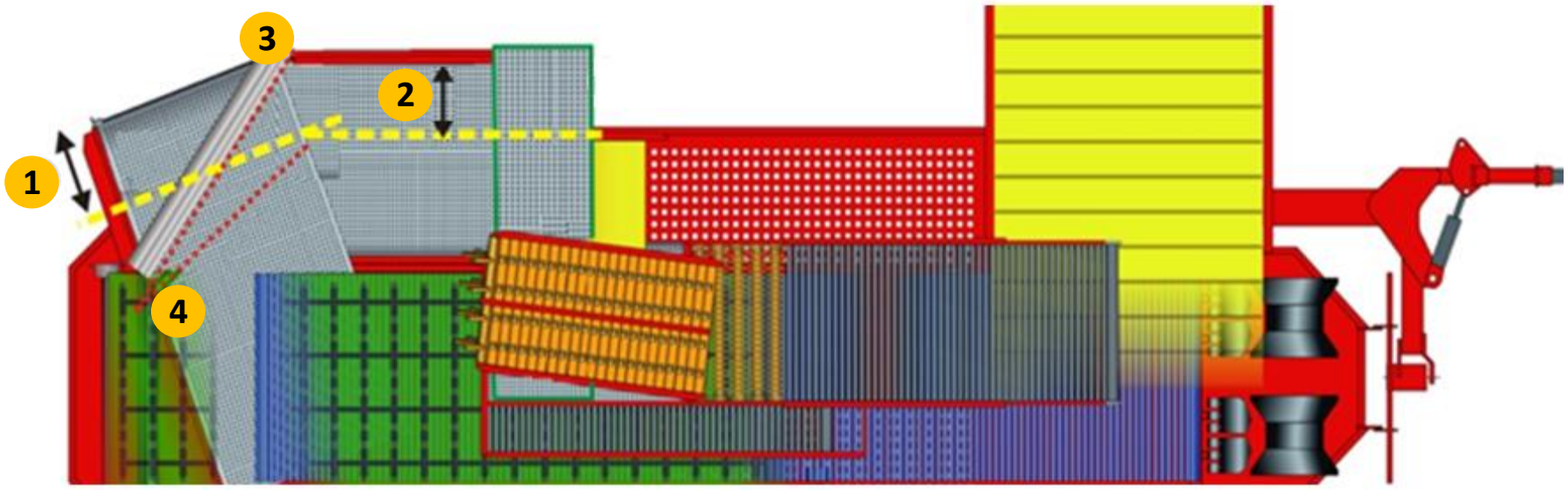

E.50 Сепарирующее устройство XXL

Сепарирующее устройство XXL типа NB (E.50.571)

- Бережная и продуктивная транспортировка большого количества картофеля
- Удлиненное на 300 мм 1-ое сепарирующее устройство (1)
- Удлиненное на 300 мм 2-ое сепарирующее устройство (2)
- Три вместо двух очищающих вальца (3) в 1-ом сепарирующем устройстве, расположенные более плоско (4) относительно потока урожая, обеспечивают увеличение проходимости до 40 %
- Вкл. E.50.520 и E.50.810

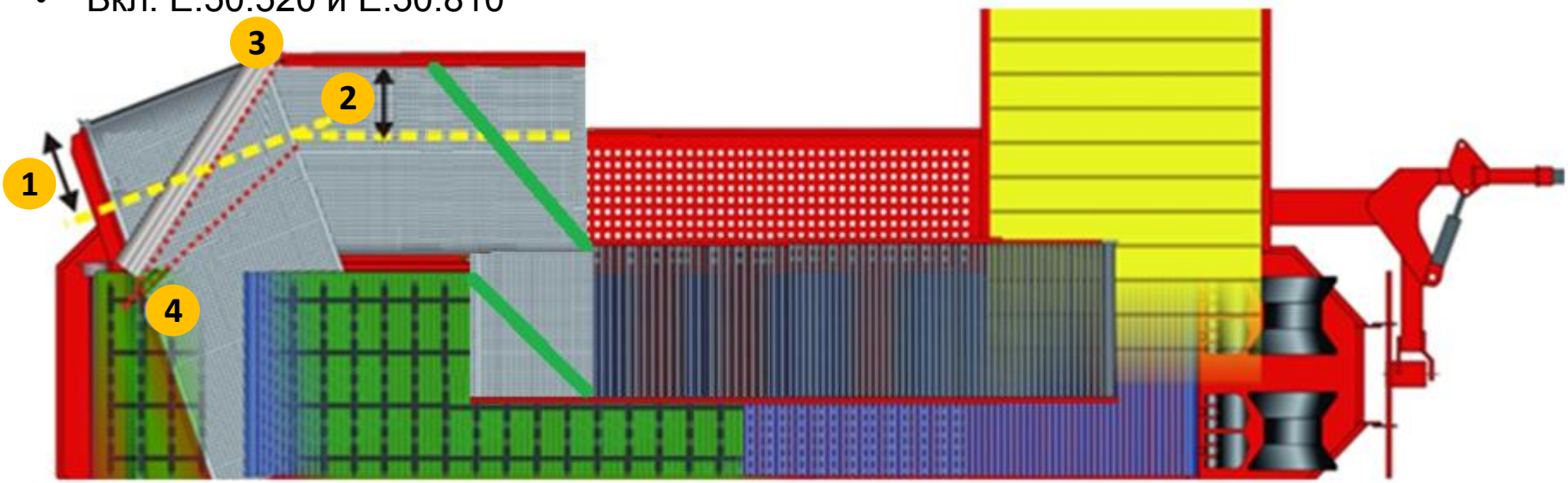

E.50 2-е сепарирующее устройство со спаренным очищающим вальцом

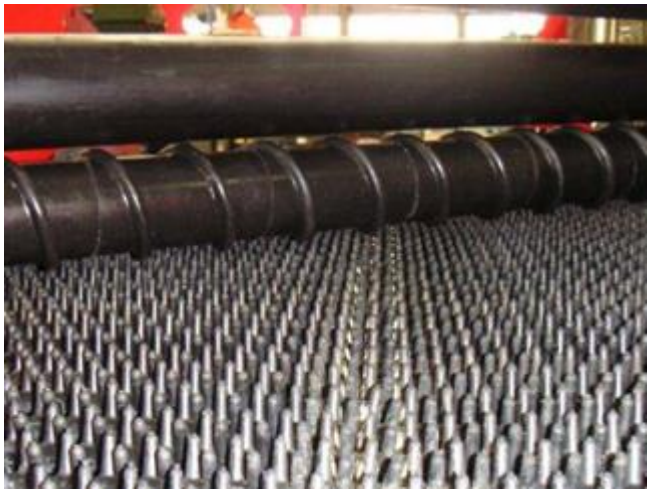

- Для 4160-010 / 4160-030
- Исполнение игольчатого транспортера возможно с различным расстоянием между прутками (35, 40, 45, 50 мм)
- Надежная работа спаренных очищающих вальцов благодаря эффекту самоочистки
- Возможности регулировки идентичны с 1-ым сепарирующим устройством
- Эффективное отделение остатков ботвы и мелких комков

Скребок гладкого / спирального вальца (на выбор)

- Спиральный валец на выбор для увеличения производительности и уменьшения засорения
- Спиральный валец подходит для уборки моркови, повышенная способность перемещения продукта

E.50 Перепад скорости в 1-ом и 2-ом сепарирующих устройствах

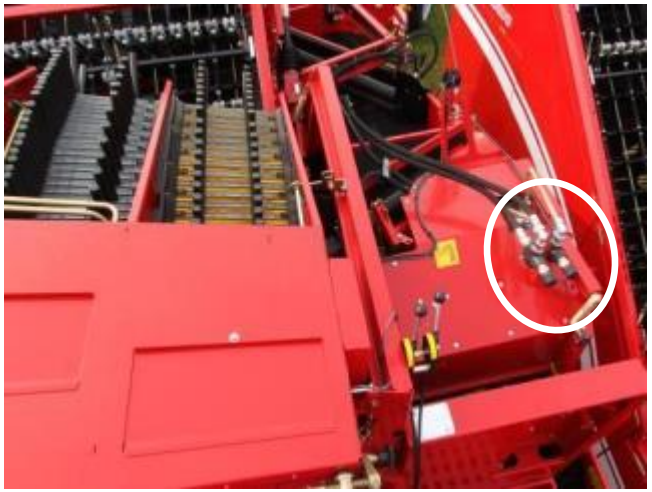

Регулировка перепада скорости игольчатого транспортера по отношению к спаренному очищающему вальцу в 1-ом и 2-ом сепарирующих устройствах посредством дополнительного распределителя потока (E.50.610)

- Игольчатый транспортер замедляется по отношению к двойному очищающему вальцу
- Позволяет увеличить производительность очищающего вальца, например, при уборке моркови

Перепад скорости игольчатого транспортера по отношению к очищающему вальцу в 1-ом сеп. устройстве (E.50.560)

E.50 Очистка 2-го сепарирующего устройства

Очищающее устройство игольчатого транспортера 2-го сепарирующего устройства (E.50.620)

- Вращающийся вал с резиновыми пластинами выдавливает землю надежно из промежутков
- Предотвращает засорение в игольчатом транспортере

E.50 Скорость 2-го сепарирующего устройства

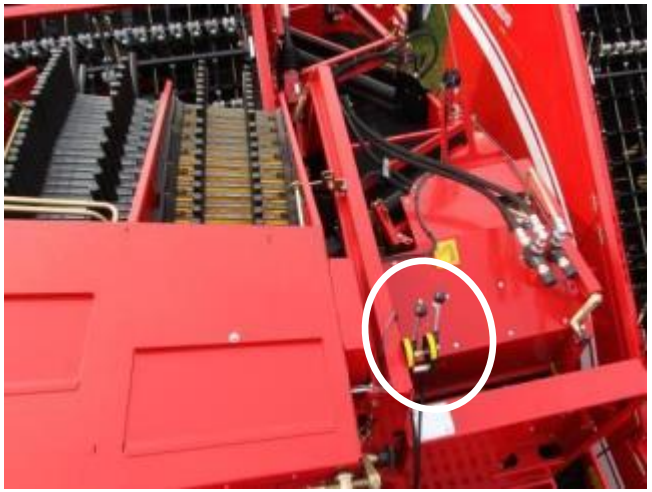

Механическая регулировка скорости 1-го и 2-го сепарирующих устройств

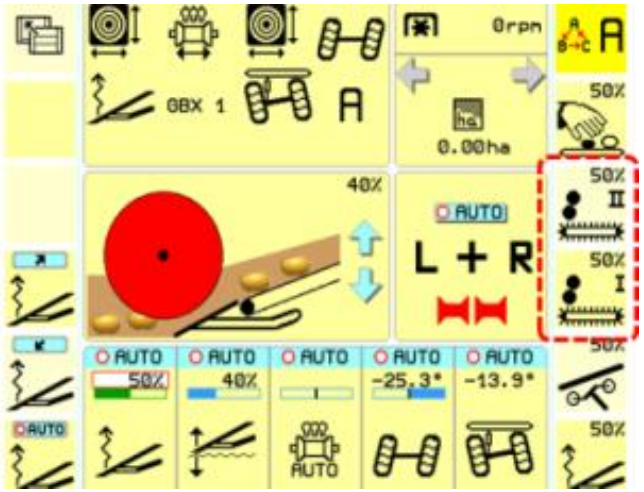

Регулировка скорости 1-го и 2-го сепарирующих устройств пультом управления (E.50.740)

- Регулировка скорости движения игольчатого транспортера и очищающего вальца
- Простая регулировка с инспекционной платформы
- Высокая скорость, для высокого эффекта отделения

E.50 3-е сепарирующее устройство типа NB (Номер заказа 4160-030)

Тип NB без 3-го сепарирующего устройства

- Рекомендуется для почв с небольшим содержанием примесей
- Инспекционный стол, шириной 900 мм

3-е сепарирующее устройство типа NB с игольчатым транспортером (E.50.810)

- Сепарирующее устройство состоит из игольчатого транспортера в комбинации с двойным очищающим вальцом
- Гидравлический привод с бесступенчатой регулировкой скорости совместно с 2-ым сепарирующим устройством
- Регулировка наклона всего сепарирующего устройства для улучшения распределения картофеля на инспекционном транспортере
- Ширина инспекционного стола 1100 мм, без транспортера примесей, с загрузочным лотком слева

E.50 3-е сепарирующее устройство типа UB (Номер заказа 4160-010)

- Два игольчатых транспортера и два пальчиковых транспортера с гидравлическими приводами, с транспортером примесей и загрузочным лотком
- Наилучшие характеристики сепарирования на комковатых почвах с небольшим количеством камней
- Игольчатый транспортер можно приобрести в трех исполнениях: пластинчатый траспортер (серия), прутковый транспортер (35, 40, 45 мм)
- Транспортер примесей (серия)
- Лучшеу разделения комков, потому что поток продукта направляется сзади в пальчиковый транспортер

E.50 3-е сепарирующее устройство типа UB (Номер заказа 4160-015)

- Один игольчатый транспортер и два пальчиковых транспортера с гидравлическими приводами, с транспортером примесей и загрузочным лотком
- Наилучшие характеристики сепарирования на комковатых почвах с небольшим количеством камней
- Игольчатый транспортер можно приобрести в трех исполнениях: пластинчатый траспортер (серия), прутковый транспортер (35, 40, 45 мм)
- Транспортер примесей (серия)
- Лучшее отделение рыхлой земли с помощью комбинации игольчатого транспортера и спаренного очищающего вальца как 2-е сепарирующее устройство

E.50 3-е сепарирующее устройство типа SB (Номер заказа 4160-020)

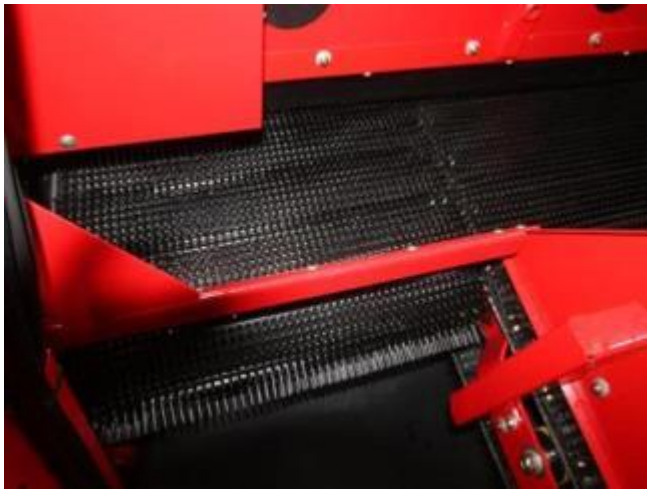

- Самые лучшие свойства отделения на каменистых почвах
- 2 игольчатых транспортера, состоящие из мягких, длинных резиновых выступов на пластинах
- Два щеточных транспортера с трехрядным расположением щетки в серийной комплектации

Пальчиковый транспортер вместо щеточного на выбор (поддерж.тр.)

E.50 3 сепарирующее устройство SB

Механическая регулировка скорости для 2 щеточных или пальчиковых транспортеров

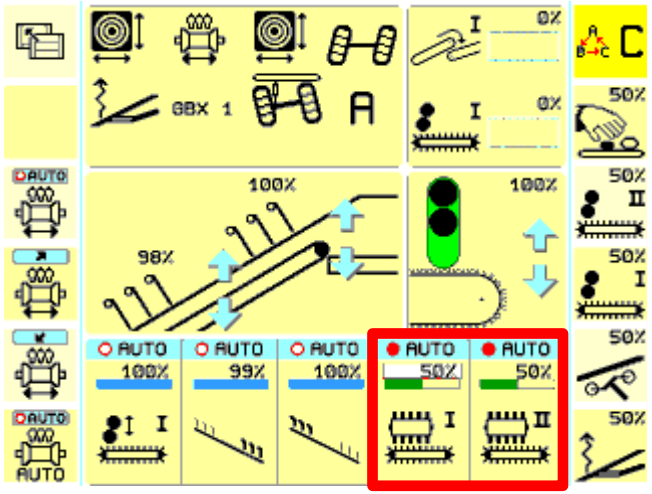

Регулировка скорости для 2 щеточных или пальчиковых транспортеров посредством пульта управления (E.50.650)

- От трактора, непосредственно от инспекционного стола
- Оптимальная адаптация к различным условиям уборки урожая
- Электрическое регулирование и отображение скорости на пульте управления обеспечивает быструю регулировку непосредственно с водительского места

E.50 Регулировка высоты сепарирующего устройства UB/SB

Механическая регулировка высоты пальчиково / щеточного транспортера справа и слева (серия)

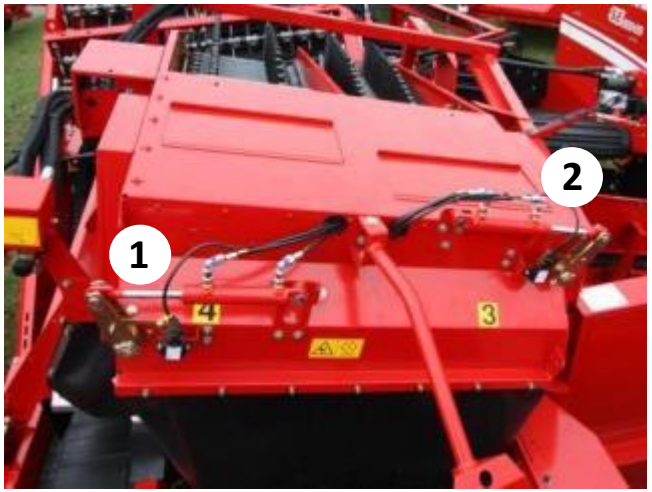

Регулировка высоты пальчикового / щеточного транспортера в направлении движения справа посредством пульта управления (E.50.820) (1)

Регулировка высоты пальчикового / щеточного транспортера справа и слева посредством пульта управления (E.50.830) (1+2)

- Гидравлическая регулировка
- Управление осуществляется комфортно посредством пульта с индикатором положения

E.60 Инспекционный стол при NB

- Гидравлический привод инспекционного транспортера с бесступенчатой регулировкой скорости посредством пульта управления в тракторе или на инспекционном транспортере
- Треугольные ролики под инспекционным транспортером обеспечивают лучшее распределение продукта на нем
- Интенсивность треугольных роликов регулируется с помощью рычага
- Регулировка скорости транспортера для примесей на выбор: нормальная или медленная
- Благодаря изменению направления заслонки примеси могут возвращаться на 1-ый просеивающий транспортер или на поле
- Предупредительное сигнальное устройство в кабине водителя (серия)
- Горизонтальное расположение инспекционного стола обеспечивает оптимальные условия работы сортирующему персоналу

E.60 Опции инспекционного стола

2-ая платформа справа (E.60.120)

2-я платформа справа с загрузочным лотком и транспортером примесей (E.60.130)

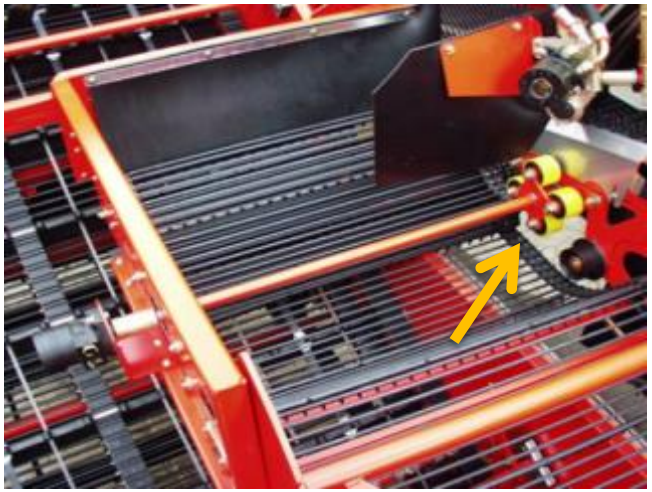

Роторный подбивальщик на инспекционном столе (E.60.240)

- С гидравлическим приводом

E.60 Сортировочное устройство (NB)

Сортировочное устройство типа NB (E.60.431)

- Бесступенчатая гидравлическая регулировка скорости подающего транспортера и сортировочного устройства независимо от инспекционного транспортера
- 5 сортировочных вальцов надежно отделяют мелкие клубни, мелкую ботву и небольшие комки
- Увеличивающаяся в направлении потока частота вращения вальцов обеспечивает бережное отношение к урожаю
- Бункер для мелкого картофеля
  - Центральная укладка на краю поля
- Бесступенчатая гидравлическая регулировка расстояния между вальцами от 0 до 40 мм
- Инспекционный стол, шириной 1100 мм
- 2-я платформа справа с загрузочным желобом и поперечным транспортером
- Сортировочные вальцы, зазор 20 мм

E.60 Сортировочные устройства (UB / SB)

Сортировка при UB/SB (E.60.450)

- 5 сортировочных вальцов надежно отделяют мелкие клубни, небольшие комки и камни
- Сортировочные вальцы, зазор 20 мм
- Регулировка скорости производится совместно с регулировкой скорости транспортера инспекционного стола
- Ширина инспекционного стола 1100 мм, с транспортер примесей - 340 мм
- Бесступенчатая гидравлическая регулировка расстояния между вальцами
- Бункер мелкого картофеля и для центральной укладки на краю поля

E.60 Инспекционный стол при UB/SB

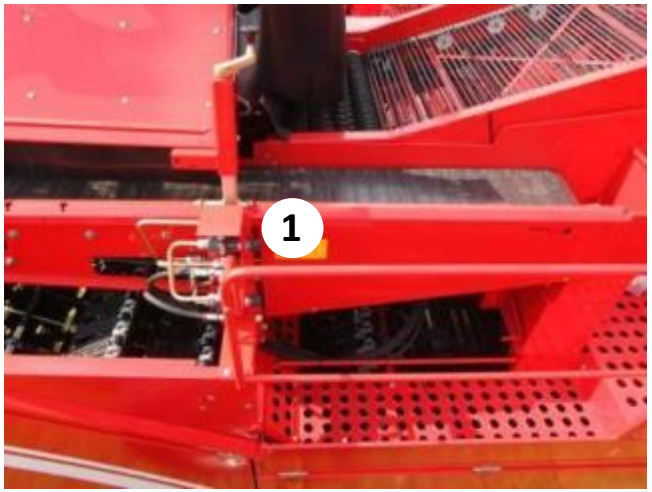

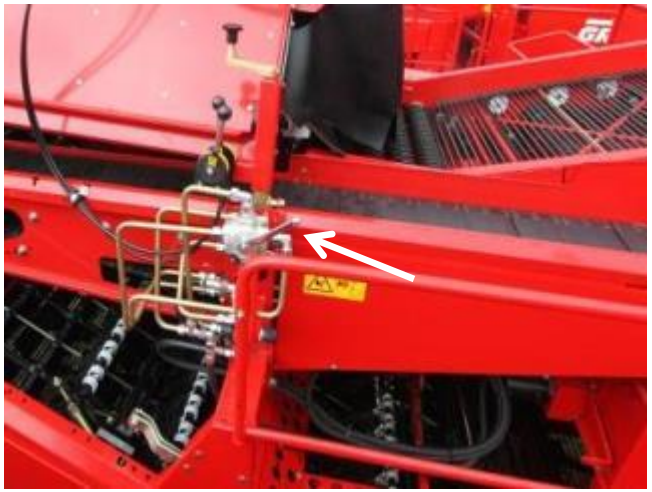

Скорость канала примесей нормальная и медленная (медленнее на 19%)

Гидравлически регулируемый транспортер примесей, независимо от инспекционного стола (E.60.510)

- Дает возможность инспекционному транспортеру при больших объемах урожая сохранять быстрый ход в отличие от транспортера примесей (1)

Транспортер примесей с механическим реверсом (E.60.511)

E.60 Накопительное устройство для камней

Бункер для камней с отводящим транспортером (E.60.570)

- Наполнение через оптимально расположенные загрузочные каналы и транспортер примесей
- Гидравлическая разгрузка из кабины трактора или с инспекционного стола
- Короткое время разгрузки
- Возможность непосредственного отвода примесей через поворотную заслонку на поле (1)
- Соответственно адаптированный бункер для камней при машине шириной 3,30 метра

E.60 E.60 Загрузочный элеватор

- Загрузочный элеватор поднимается и опускается гидравлически
- Щадящее обращение с продуктом благодаря минимальной ступени падения при заполнении бункера с донным транспортером

E.60 Бункер

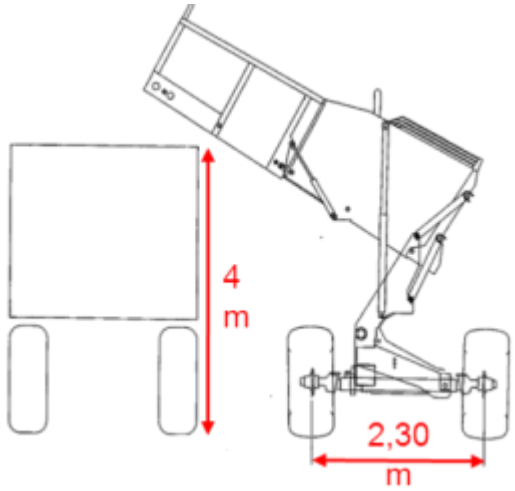

- Объем 6 т
- Бережное обращение с продуктом благодаря мягкому дну (серия)
- Волнистый рельеф донного транспортера позволяет быстро производить разгрузку
- Гидравлические моторы для привода донного транспортера находятся внутри бункера, таким образом, они защищены от возможных механических повреждений
- Гидравлический привод донного транспортера с бесступенчатой регулировкой скорости
- 2 ступени скорости для быстрого отвода остатков
- Высота разгрузки 4,2 м
- Параллелограммная подвеска обеспечивает различные преимущества:
  - Приблизительно одинаковая ширина перегрузки при различной высоте подъема
  - Минимальный наклон обеспечивает бережную и быструю разгрузку

E.60 Бункер

Бункер объемом 7,5 т, широкая ось (E.60.760)

- Эксплуатация только с широкой осью (3,3 м) (и шаровым типом сцепки для Германии)

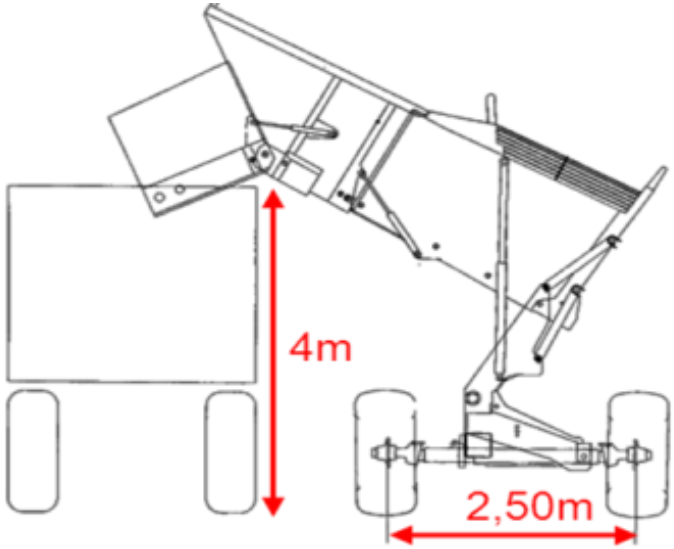

E.60 Бункер

Перегрузочный бункер (E.60.770)

- Объем 5,8 т
- Эксплуатация только с широкой осью (3,3 м) (и шаровым типом сцепки для Германии)

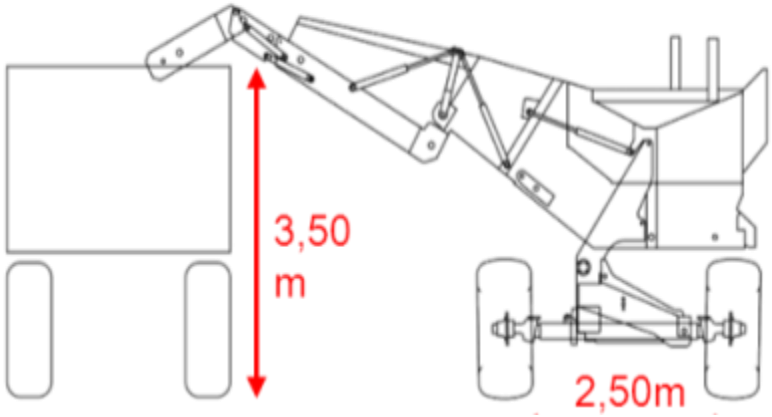

E.60 Щитки V2A (нерж. сталь) в бункере

Щитки V2A (нерж. сталь) в бункере с донным транспортером (E.60.790)

- Налипание почвы значительно уменьшается
- Бережное отношение к продукту в результате снижения трения клубней
- Поставка в качестве дополнительного пакета

E.60 Донный транспортер бункера

Донный транспортер бункера с тканью (серия)

Донный транспортер бункера, с металлическими планками и мягкой обивкой на выбор (только с бункерами объемом 6 и 7,5 т)

Транспортер бункера с тканью и мягкой обивкой (E.60.800)

- Транспортер бункера с дополнительной мягкой обивкой
- Для щадящего обращения с продуктом

E.60 Автоматика наполнения бункера

Автоматическое наполнение бункера (E.60.850)

- При достижении загрузочным транспортером верхнего положения, донный транспортер автоматически продвигается до момента достижения оптимизатором заполнения крайнего положения
- Уведомление на пульте управления
- Увеличение производительности за счет дополнительного объема бункера
- Фиксация резиновой пластины во время разгрузки
- Значительно облегчает работу водителя
- Бережное обращение с продуктом благодаря низким ступеням падения

E.60 Опускание разгрузочной части бункера / Выпускная воронка для картофеля

Опускания разгрузочной части бункера (E.60.870)

- Существенное уменьшение (80 см) ступени падения при разгрузке в транспортное средство с высокими бортами
- Гидравлическое приведение в действие изогнутой части

Выпускная воронка картофеля на бункере с донным транспортером для заполнения контейнеров / Гаситель падения (E.60.910)

- При желании использования контейнеров шириной 1,20 и 2,20 м необходима дополнительная консультация
- Двойная выпускная воронка картофеля, на выбор

Гидравлическая заслонка для выпускной воронки картофеля (E.60.930)

- Позволяет убрать воронку из потока урожая
- Удобная разгрузка в транспортное средство с высокими бортами

E.60 Выпускная воронка картофеля

Мягкая выпускная воронка картофеля на бункере с донным транспортером для заполнения контейнеров / Гаситель падения (E.60.920)

- Более бережное отношение к продукту

Устройство заполнения мешков Big-Bag (E.60.950)

- Картофель перегружается через воронку непосредственно в мешки Big-Bag

E.70 Тормозная система

Пневматическая тормозная система с питающим кабелем

Без тормоза и без освещения (E.70.010)

Без тормоза, с освещением (E.70.020)

- Только для экспорта!

Гидравлическая тормозная система с питающим кабелем

E.70 Автоматическое определение центра оси / Автоматика наклона

Гидравлическое управление поворотом колес (серия)

- Высокий уровень маневренности сокращает время на развороты
- Необходимо при эксплуатации на склонах
- Крепкая конструкция опорной оси

Автоматическая система возврата колес в положение "Прямо" и автоматическая компенсация наклона (E.70.125)

- При работе на склонах возможность приведения машины в горизонтальное положение
- Поток продукта распределяется равномерно по всей ширине машины
- Достигается оптимальная сепарация и бережное обращение с продуктом
- Нажатием кнопки колеса возвращаются в прямолинейное положение
- Улучшение условий на рабочем месте для инспекционного персонала
- Упрощение работы механизатора

E.70 Шины

Следующие варианты шин возможны при поставке с завода:

- 600/55-26.5 (a)
- 710/45-26.5 (b)
- 710/50-26.5 & 30.5 (c)
- 710/50-30.5 (d)
- 800/45-30.5 (e)

Возможные комбинации	Опция	Угол поворота влево / вправо	Примечание
a	--	17° / 22°	2 шт., серия
a + b	E.70.360	17° / 22°	(a) слева, (b) справа
b	E.70.380	17° / 22°	2 штуки
c	E.70.390	17° / 22°	Michelin Cargo X BIB
d	E.70.410	Ширина колеи 3 м 17° / 15° ширина колеи 3,3 м 17° / 22°	2 штуки
Профиль как и на c	E.70.415	Ширина колеи 3 м 17° / 15° ширина колеи 3,3 м 17° / 22°	2 шт. - 710/50-30.5 Michelin Cargo X BIB
e	E.70.420	17° / 22°	2 штуки

E.70 Гидростатический привод колес

Гидростатический колесный привод (E.70.720)

- Дополнительная тягово-толкающая сила на тяжелых почвах
- Бесступенчатая регулировка силы тяги пультом управления
- Питание посредством отдельного гидронасоса, приводимого от вала отбора мощности
- Привод колес от моторов, встроенных в ступицы
- Главный привод от трактора через карданный вал большого угла действия и гидромуфту
- При движении на разворотной полосе гидромуфта отключает все механические приводы (транспортеры), привод колес работает дальше
- Включая штекер ISOBUS для электропитания машины (машина пока не адаптирована к системе ISOBUS)

E.80 Видеосистема

Монитор 7" дюймов + миниплексор (E.80.121)

- Плохо видимые участки машины отображаются на мониторе
- Центральное питание миниплексора
- Автоматика переключения каждые 7 сек. (фиксировано)
- Возможность подключения до 2 камер
- Интегрированная противослепящая защита обеспечивает постоянно оптимальный обзор

E.80 Видеосистема

Монитор 7" дюймов + мультиплексор (E.80.131)

- Программируемая последовательность появления изображений / функция отражения
- Возможность подключения до двух мониторов
- Возможность подключения до восьми камер

Дополнительный монитор (E.80.180)

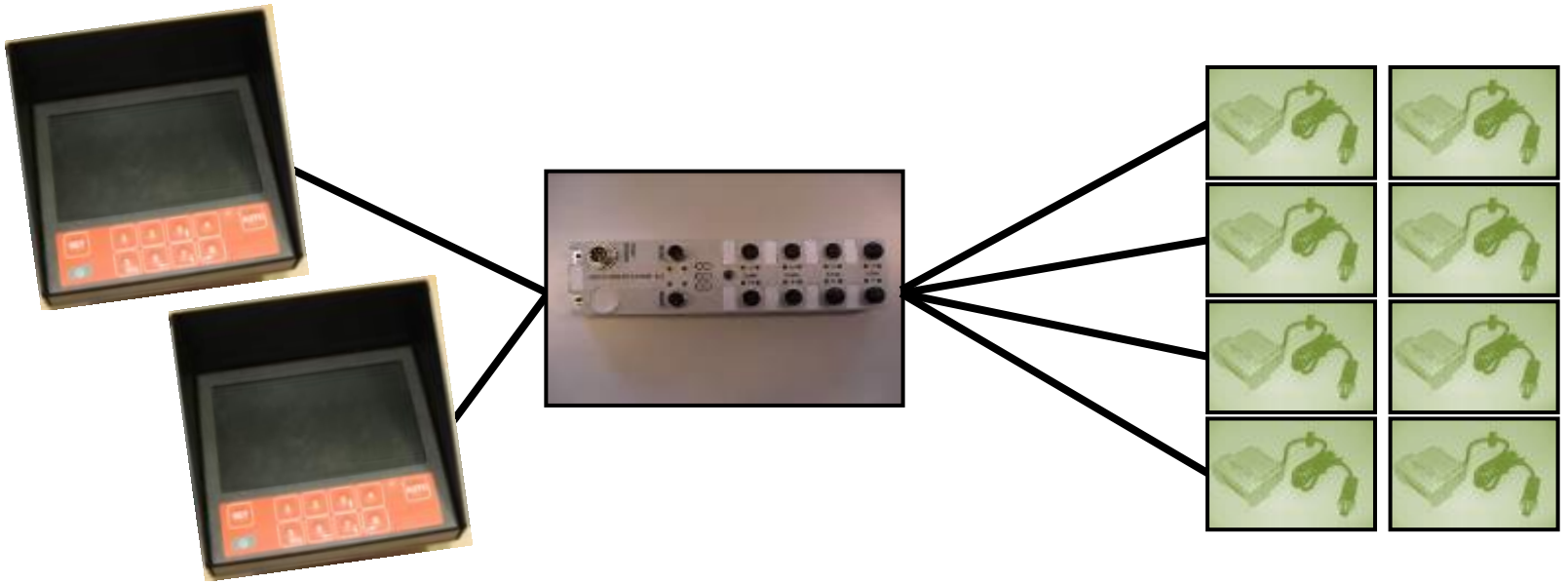

E.80 Расположение камер

- Оптимальный контроль всех элементов комбайна без прямого обзора
- Цветное изображение на мониторе
- Важное оснащение для максимального использования производительности комбайна
- Последовательность переключения камер регулируется по желанию
- Возможность программирования автоматического просмотра
- Включая светодиодные фары на каждой камере

E.80 Расположение камер

Детали для монтажа:

Камера заднего хода (E.80.324)

Камера 1-ый просеивающий транспортер (E.80.339)

Камера на переходе с 1-го на 2-е сепарирующее устройство (E80.359)

Камера на инспекционном столе (E.80.379)

Камера на разгрузочной части (E.80.389)

- Детали для монтажа вкл. освещение
- Если видеосистема уже в наличии

E.80 Система Visual Protect

Система Visual Protect: Визуальный контроль с управлением посредством шин CAN-Bus (E.80.410)

- Уменьшение нагрузки на механизатора за счет того, что система автоматически определяет источники сбоев во время копки, мультиплексор передает информацию из системы CAN-Bus и отображает на мониторе
- Включение, например следующих функций
  - Камера установлена на переходе с 1-го на 2-ое сепарирующее устройство (контроль проскальзывания 2-го просеивающего транспортера, 1-го сепарирующего устройства)
  - Камера установлена на сортировочном столе (контроль регулировки скорости инспекционного транспортера сортирующим персоналом)
  - Камера установлена на разгрузочной части бункера (контроль при разгрузке бункера)
- Автоматическое переключение изображения на мониторе при движении задним ходом
  - Если трактор с завода дооборудован дополнительным реле (сигнализатор заднего хода в США)

E.80 Тент

Тент-навес без боковин (E.80.500)

- Обеспечивает защиту от солнца и дождя

Тент-навес с боковинами (E.80.501)

- Обеспечивает защиту от ветра и холода

- Надежная защита для сортирующего персонала от солнца и плохой погоды
- Простота в обращении при сдвижении тента, открывается с двух сторон
- Очень хорошие условия освещения благодаря высокой и четкой видимости тента
- Светлый потолочный тент обеспечивает надежный, независимый от цвета технический осмотр выкопанного продукта.
- Привлекательный внешний вид
- Время монтажа для 2 человек составляет около 3 часов, инструкция по монтажу входит в комплект поставки

E.80 Тент

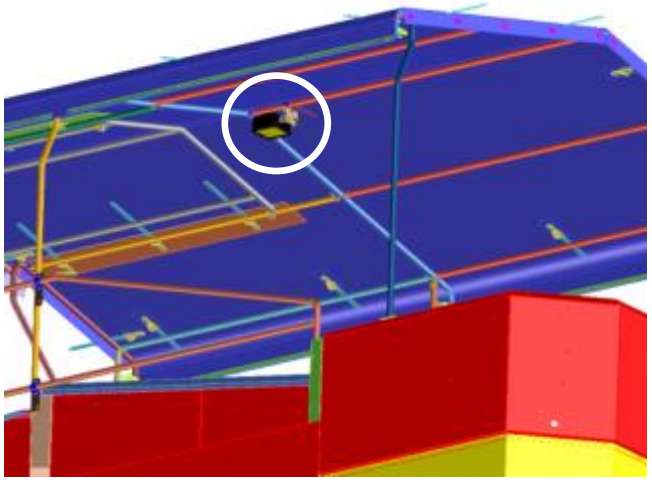

Освещение для тента-навеса 1x (E.80.502)

Освещение для тента-навеса 2x (E.80.503)

- СИД-освещение (30 В)
- Устойчивое, эффективное освещение над инспекционным столом при копке в сумерках
- Свободная регулировка положения

E.80 Пульт управления

SKE-S электроника коробки управления (серия)

- Эргономичное расположение джойстиков
- Важные функции машины приводятся в действие джойстиком
- Индикация различных состояний машины на дисплее
- Простота в управлении даже для неопытных механизаторов

Невозможно использование со следующими опциями

- Регулировка глубины лемехов (E.30.210)
- Гидравлическая регулировка счищающей гребенки (E.40.740)
- Гидравлическая регулировка высоты на 1-ом сепарирующем устройстве (E.50.520)
- Контроль проскальзывания 1-го сепарирующего устройства и 2-го просеивающего транспортера (E.50.561)
- Электрическая регулировка скорости 3-го сепарирующего устройства (E.50.650)
- Опускания разгрузочной части бункера (E.60.870)

E.80 Пульт управления

Пульт управления VC 50 с джойстиковой коробкой (E.80.630)

- Вместо стандартного пульта управления
- Управление на краю поля (начало/конец поля), возможность сохранения постоянно повторяющихся последовательностей выполнения операций и запуск нажатием кнопки
- Множество специальных функций
- Расположение кнопок свободно программируется
- Простота дооборудования опциями
- Дополнительный пульт управления для разгрузки бункера
- Управление всеми функциями машины, необходимыми для разгрузки бункера
  - Подъем/опускание бункера
  - Донный транспортер бункера
  - Управление поворотом колес и дышлом

E.80 Пульт управления CCI / Комфортный рычаг управления

Без пульта управления, с джойстиковой коробкой (E.80.620)

- (при наличии пульта управления VC 50)

Пульт управления CCI (E.80.650)

- Вместо VC 50
- Пульт управления с разъемом ISOBUS
- Большой дисплей

Рычаг управления вместо джойстиковой коробки (E.80.670)

- Свободно программируемое расположение кнопок
- Возможность управления 5 функциями двухстороннего действия
- Использование осей X и Y на рычаге для управления машиной

E.80 Система ISOBUS

ISOBUS (E.80.700)

- Возможность использования пульта управления трактора
- Всеми функциями техники Grimme можно управлять непосредственно пультом управления трактора
- Трактор должен быть оборудован системой ISOBUS

E.80 Система Clean Control

Clean Control (E.80.720)

- Различные параметры машины могут быть сохранены в 16 программах с возможностью запроса при необходимости
- Таким образом, можно выполнять копку в щадящем или интенсивном режиме. В зависимости от этапа возможно одновременное осуществление регулировки приводов и сепарирующих устройств
- Каждой программируемой функции можно задать отдельное значение для каждой ступени.
- В качестве альтернативы настройки машины можно считывать в процессе копки
- Также возможно при использовании пульта VC50

E.80 Функции привода системы Clean Control

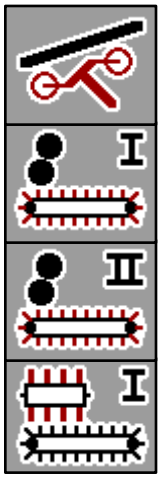

Подбивальщик

Сепарирующее устройство 1

Сепарирующее устройство 2

Пальчиковый / щеточный транспортер 1

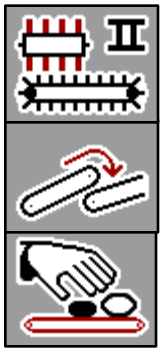

Пальчиковый / щеточный транспортер 2

Приемный транспортер

Инспекционный стол

E.80 Сортировочные функции системы Clean Control

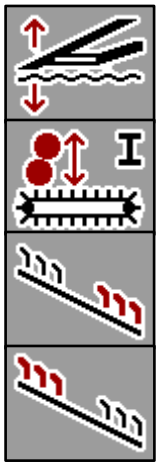

Регулировка глубины лемеха

Регулировка двойных вальцов

Регулировка скребков снизу

Регулировка скребков сверху

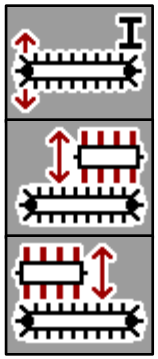

Наклон 1-го сепарирующего устройства (только тогда, когда установлен датчик положения, а не датчик наклона)

Регулировка наклона 3-го сепарирующего устройства слева

Регулировка наклона 3-го сепарирующего устройства справа

E.80 Другие функции системы Clean Control

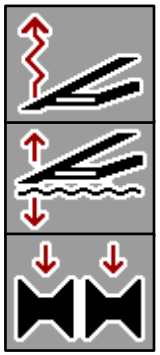

Давление на гребень / разгрузка гребня

Глубина системы Terra Control

Terra Control - давление гребневых барабанов

E.80 Гидравлическая система

Гидросистема – питание от трактора

- Серийно предусмотрены для закрытых (Closed-Center), открытых (Open-Center) и систем LS (Load-Sensing)
- При использовании системы Load-Sensing значительно понижается рабочая температура масла и уменьшается расход энергии

Собственная гидравлика (серия)

- Для сепарирующих устройств с гидравлическим приводом
- Надежное снабжение маслом всех установленных потребителей посредством насоса LS
- При ведущей оси с радиатором

E.90 МАСЛО

Минеральное масло

Гидравлика - био-масло (E.90.310)

- Total Bio Hydran SE46

Технические характеристики			SE 150-60	
(Все данные в серийной комплектации)				
Размеры				
	Длина	[мм]	11600	
	Ширина	[мм]	3300	
	Высота	[мм]	3890	
Вес				
*В серийной комплектации	Общий вес	[кг]	9500*	
Сцепное устройство / привод				
	Навеска внизу		Сцепная петля 40	
	Обороты ВОМ	[об/мин]	540 / 1000	
Просеивающие транспортеры			ширина	Длина
*Ширина канала 1500 мм, **Ширина канала 1700 мм	1-ый просеивающий транспортер*	[мм]	1500 / 1700	2750
	2-ой просеивающий транспортер**	[мм]	1700	3900
	Просеивающая площадь 1 транспортера	[м²]	4,13 / 4,68	
	Просеивающая площадь 2 транспортера	[м²]	6,63	
Сепарирующие устройства				
	Транспортер крупной ботвы	[мм]	1750	5400
	1-е сеп. устройство	[мм]	1300	2340
	2-е сеп. устройство	[мм]	730	2380
	3-е сеп. устройство вариант UB	[мм]	1300	1450
	3-е сеп. устройство типа SB 1-й транспортер	[мм]	650	2350
	3-е сеп. устройство типа SB 2-й транспортер	[мм]	650	1450
Инспекционный стол			ширина	
	Без 3-го сеп.устр.	[мм]	900 x 3050	
	3-е сеп. устр. типа NB с игольчатым транспортером	[мм]	1100 x 3050	
	3-е сеп. устр. типа UB или типа SB	[мм]	1100 x 3050	
	Транспортер для примесей	[мм]	340	
	Инспекционный персонал	[Кол-во]	4 + 2	
Тормозная система				
			Пневматический тормоз	

Бункер			
*(Включая оптимизатор заполнения)	Объем	[кг]	6000
	Высота разгрузки	[мм]	4200
Шины			
		[размер]	600 / 55-26,5
Скорость движения			
В зависимости от страны		[км/ч]	20-40*
Требования к трактору			
Необходимая мощность			
		[кВт]	от 90
Гидросистема трактора			
* Минимальные требования	Необходимые распределительные клапаны*		Количество
		Прост. дейст.	1
		Дв. дейст.	1
	Потребление масла	[л/мин]	50
	Допустимая опорная нагрузка сцепного устройства	[кг]	2500