GRIMME
GF 200

Содержание

- Использование
- Серийная комплектация
- Цели обработки почвы
- Варианты машин GF, зависимые от ширины междурядья
- Сравнение GF / GR
- B.10 Сцепное устройство / Привод
- B.20 Обработка почвы
- B.50 Дополнительное оборудование для формирования готового гребня
- B.70 Шины / Ходовая часть
- B.90 Освещение / Разное
- Технические характеристики

Использование

GF 200 предлагается с различными вариантами комлектации и подходит для многих условий применения:

- Фреза с фронтальной навеской используется для фрезерования гряд, фреза с задней навеской для традиционного метода окучивания гребней, а также для полнозахватной обработки
- Полнозахватная обработка почвы для оптимально подготовленных посадочных гряд при выращивании картофеля и овощей
- Роторный вал с цилиндрическими зубьями специально для каменистых условий
- Подъемная рама на машине для овощей используется для одновременной подготовки почвы и посадки за один рабочий проход, что уменьшает количество пересечений и сокращает время работы
- Формирование гребней различных форм для оптимальной адаптации к условиям возделывания
- Рыхлительные зубья за гребнеобразующей плитой между гребнями, что улучшает поглощение воды
- Равномерное ведение глубины даже на переменных грунтах посредством опорных колес во фронте фрезы
- Направляющие диски для стабилизации и точного фрезерования даже при работе на склонах
- Редуктор для тракторов мощностью до 165 л.с.

Серийная комплектация

- Ширина междурядья фрезы с задней навеской 75 см
- Роторный вал сконструирован для работы как пропашная фреза
- 64 стандартных зубья с наплавкой 50 x 12 мм (болты 14 + 16 мм)
- Карданный вал P500 с фрикционной муфтой марки Walterscheid, 6 шлицов
- Редуктор с односторонним приводом для макс. 165 л.с.
- 2-ступенчатая регулировка высоты опорных колес для ведения глубины
- Гребнеобразователь для выпуклых гребней
- Боковой редуктор посредством цилиндрических зубчатых колес
- Трехточечная навеска кат. 2
- Регулировка давления гребнеобразующей плиты с помощью пружины
- Наклон гребнеобразующей плиты регулируется посредством шпинделя

Цели обработки почвы

- Место для роста с малым сопротивлением уменьшает деформацию клубней
- Измельчение комков и растительных остатков
- Подготовка формирования равномерных и объемных гребней
- Обеспечение сбалансированного поглощения влаги
- Разрыхление почвы осуществляет лучшее укоренение

Сравнение GF / GR

GF

- Фронтальное, заднее и комбинированное агрегатирование
- Большой диаметр роторного вала с длинными зубьями
  - Хорошо подходит для гребнеобразования
  - Высокая пропускная способность для эффективного окучивания
- Возможна полнозахватная обработка почвы, зависимая от ширины междурядья
- Опционально с гребнеобразующей плитой
- Число оборотов роторного вала 350 об/мин с максимальной мощностью до 500 л.с.
- Высокое разнообразие функций и опций

GR

- Фронтальное, заднее и комбинированное агрегатирование
- Маленький диаметр роторного вала с короткими зубьями
  - Для оптимального измельчения
  - Сокращенный расход топлива
- Обработка почвы, независимая от ширины междурядья
- Число оборотов роторного вала 350 / 400 / 450 об/мин с максимальной мощностью до 325 л.с.
- Идеально подходит при полнозахватной обработке почвы

Варианты машин GF, зависимые от ширины междурядья

2-рядная фреза GF 200 - фреза с фронтальной и задней навеской

4-рядная фреза GF 400

6-рядная фреза GF 600

8-рядная фреза GF 800

Варианты машины

Фреза с задней навеской

- Окучивание
- Предварительное форимирование рядков или гребней
- Традиционный метод обработки почвы

Фреза с фронтальной навеской

- Для фрезерования гряд и для предварительного формирования гребней в комбинации с посадочной машиной на задней навеске трактора
- Рабочая ширина 1,50 м (ШМ 75 см) или 1,80 м (ШМ 90 см)

B.10 Карданный вал

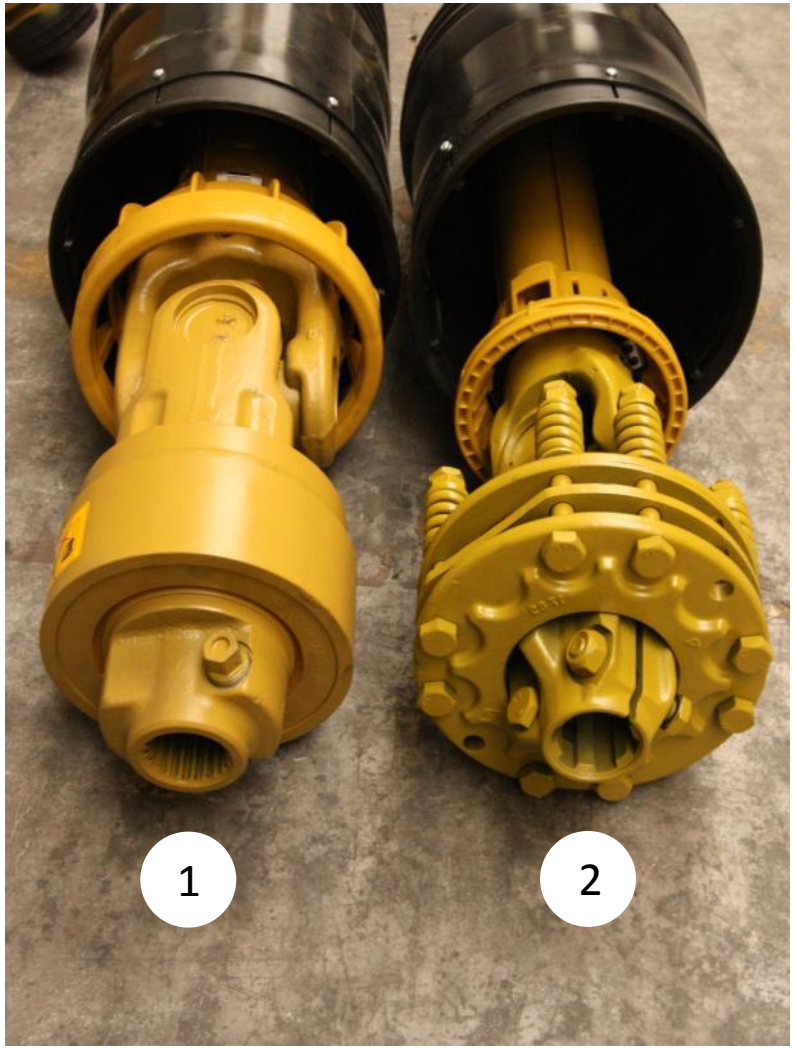

Карданный вал с кулачковой предохранительной муфтой (1) вместо фрикционной муфты (2) (необходим при комплекте зубьев для каменистых почв и полнозахватном фрезерном устройстве) (B.10.130)

- Обязательно при комплекте зубьев для каменистых почв и полнозахватном фрезерном оборудовании
- Хорошее звуковое распознавание в случае перегрузки
- Нет деталей, непосредственно подвергающихся износу, как с фрикционной муфтой
- Высокое защитное действие путем непосредственной реакции на посторонние предметы в почве
- При срабатывании муфты, возможно при выключении и включении карданного вала работать дальше

B.10 Карданный вал

Карданный вал, 8 шлиц (B.10.140)

Соединительная вилка, 6 шлицов (на выбор)

Соединительная вилка, 20 шлицов (на выбор)

Соединительная вилка, 21 шлицов (на выбор)

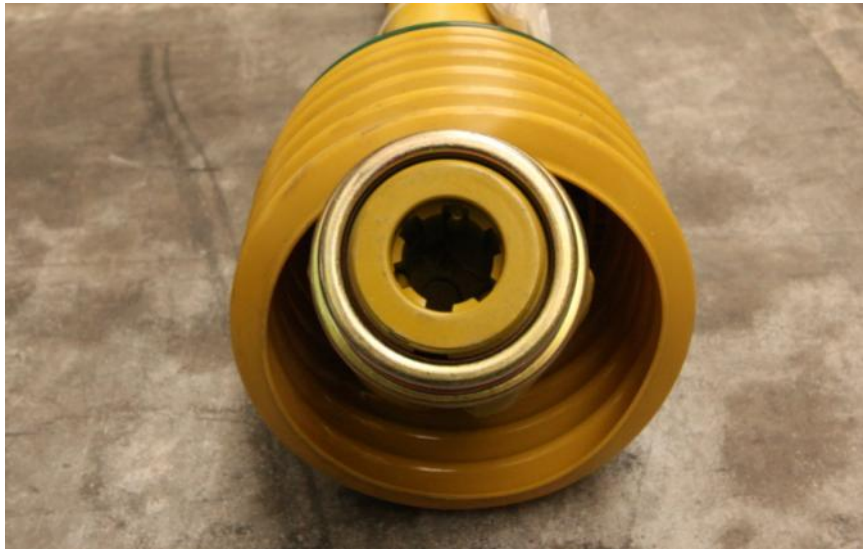

B.20 Ширина междурядья

Фреза с задней навеской

Ширина междурядья более 75 см (B.20.010)

- 90 см

Фреза с фронтальной навеской

Рабочая ширина 1,50 м (ШМ 75 см) или 1,80 м (ШМ 90 см)

B.20 Роторный вал

Роторный вал Grimme с наплавкой и зубья с твердосплавными пластинами Widia

- В серийной комплектации для окучивания 32 зубья с наплавкой
- Крепление зубьев болтом толщиной 14 мм, который служит как механическое предохранение от перегрузки и болтом 16 мм для предохранения от потери зубьев
  - Без повреждений машины при копке, которые могут возникать напр. при потери зубьев в транспортерах уборочного комбайна

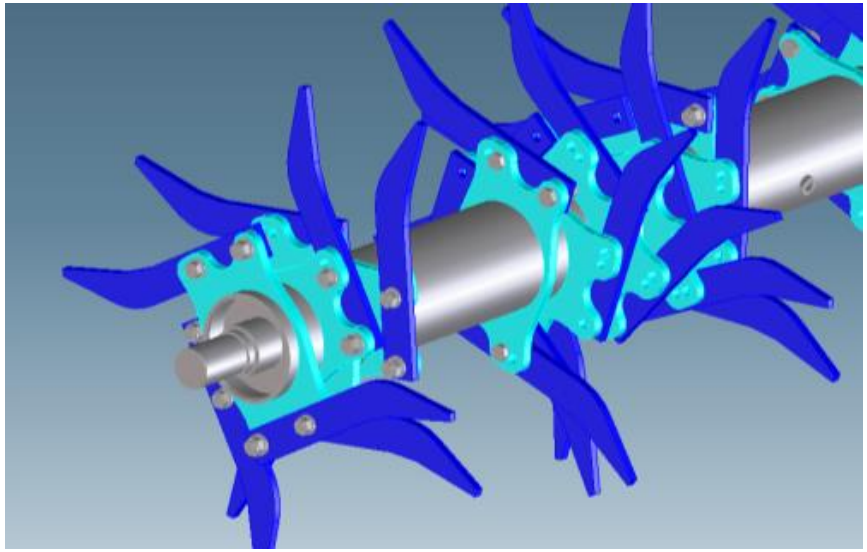

B.20 Роторный вал

Роторный вал с цилиндрическими зубьями (Spikes) для каменистых почв (B.20.140)

- Роторный вал с особенно стабильными цилиндрическими зубьями (Spikes) для каменистых условий
- Благодаря небольшому количеству зубьев, остается достаточно пространства для прохода камней вместе с почвой, и вследствие отсутствуют повреждения
- 16 рыхлительных зубья

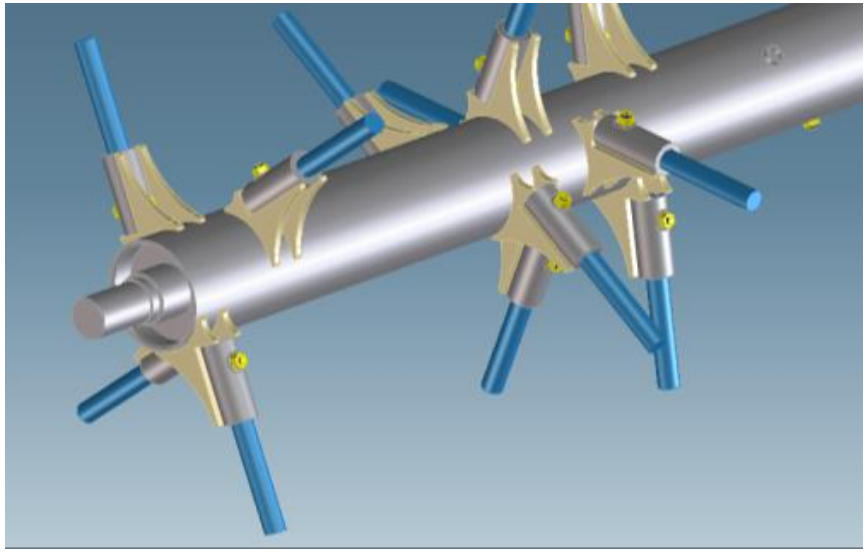

B.20 Зубья / Роторный вал

Зубья с наплавкой

- Оснащены допонительно износостойким покрытием для длителного срока эксплуатации
- 32 рыхлительных зубья

Цилиндрические зубья (Spikes)

- Особенно стабильные цилиндрические зубья (Spikes) для каменистых условий
- Для камней диаметром меньше 5 см
- 16 рыхлительных зубья
- Быстрая замена посредством только одного болта

B.20 Зубья / Роторный вал

Зуб с Widia-пластиной (B.20.160)

- Особенно износостойкий благодаря припаянной в вакуумной среде Widia-пластине
- Не предназначен для каменистых условий
- 32 рыхлительных зубья

B.20 Хомут для полнозахватной фрезы / Варианты зубьев

Хомуты для полнозахватной фрезы, оснащенной зубьями с наплавкой (B.20.220)

- Возможность использования двух вариантов - переоборудования с гребнеобразующей на полнозахватную фрезу
- Оснащены допонительно износостойким покрытием для длителного срока эксплуатации
- Мелкокомковатая структура почвы требует большого количества зубьев
- 64 рыхлительных зубья

B.20 Хомут для полнозахватной фрезы / Варианты зубьев

Хомуты для полнозахватной фрезы с Widia-пластиной (B.20.230)

- Возможность использования двух вариантов - переоборудования с гребнеобразующей на полнозахватную фрезу
- Особенно крепкие благодаря вакуумной наплавке
- Не предназначен для каменистых условий
- Мелкокомковатая структура почвы требует большого количества зубьев
- 64 рыхлительных зубья

B.20 Хомут для полнозахватной фрезы / Варианты зубьев

Хомуты для полнозахватной фрезы с цилиндрическими зубьями (Spikes) (B.20.245)

- Возможность использования двух вариантов - переоборудования с гребнеобразующей на полнозахватную фрезу
- Для почв с большим содержанием камней, камни > 5 см
- Мелкокомковатая структура почвы требует большого количества зубьев
- 28 рыхлительных зубьев

B.20 Роторный вал для полнозахватной обработки почвы

Роторный вал с приваренными кронштейнами крепления зубьев для обработки почвы по всей ширине захвата, вкл. цилиндрические зубья (для каменистых условий) на GF с фротнальной навеской (B.20.269)

- Роторный вал для полнозахватной обработки поля, кронштейн крепления зуба прочно сваренный по всей длине вала
- Высокая прочность кронштейна крепления зуба, а также снижение затрат и веса посредством хомутов для полнозахватной обработки

(Рисунок GF 400)

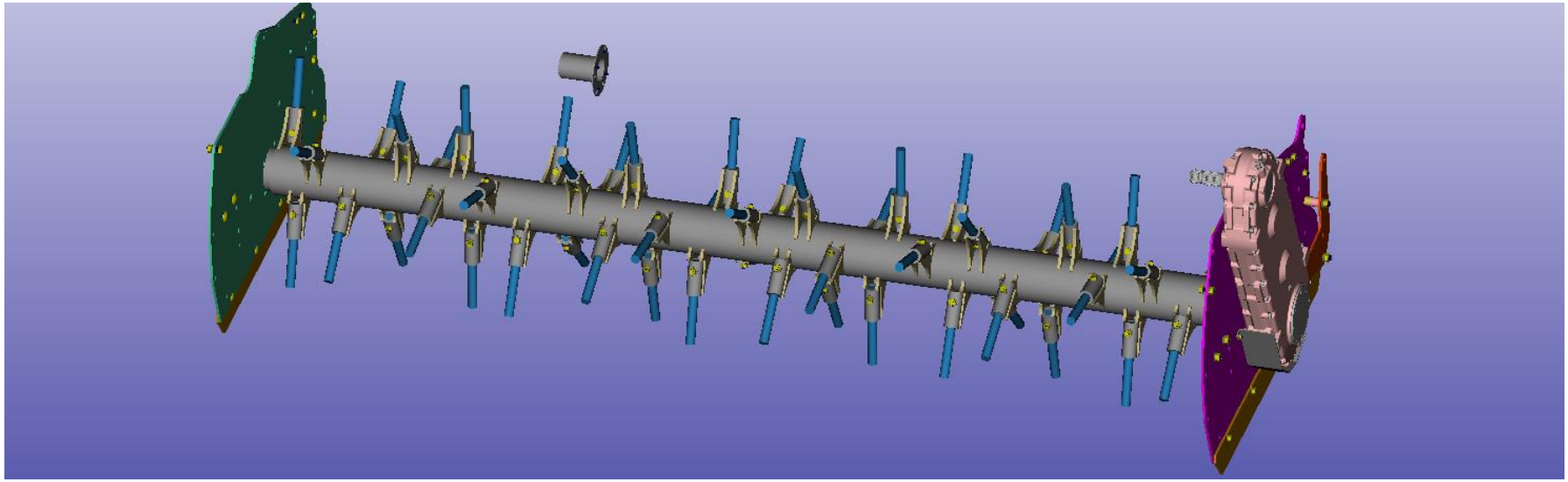

B.50 Гребнеобразующая плита

Закрытая гребнеобразующая плита (серия)

- В серийной комплектации с выпуклыми гребнеобразователями
- Давление на гребень и размер гребеня регулируются посредством шпинделя
- Обеспечивая гладкую поверхность, гребнеобразующая плита уменьшает количество затеняющих при оприскивании мест и, следовательно, сокращает расходы. Благодаря регулируемому давлению на гребень, в особенности на тяжелых почвах, гребнеобразующая плита выдавливает избыточные воздушные пустоты, что предотвращает развитие болезней.

B.50 Гребнеобразующая плита

Гребнеобразующая плита для взошедшего картофеля с выпуклыми гребнями, 4-рядная (B.50.060)

- Позволяет фрезеровать гребень по уже пробившимся всходам картофеля
- Благодаря большой крышке гарантируется достаточно свободного места для уже высоких всходов
- Также возможно использование закрытого варианта гребнеобразующей плиты для полного гребнеобразования, двойное использование

B.50 Гребнеобразующая плита

Гребнеобразующая плита XL с приваренными гребнеобразователями и пластинами для ускоренной обработки из нержавеющей стали (VA) (B.50.075)

- Объединение раздельных преимуществ трапециевидных и выпуклых гребнеобразователей при достаточном наличии используемого объема почвы
- Высокий объем почвы в гребне с помощью возможного увеличения гребеня до 1,05 м
  - Больше места для картофельного гнезда - в результате сокращение количества зеленого картофеля
  - Идеально в случаях переувлажнения, так как клубень может быть расположен выше нулевого уровня

B.50 Гребнеобразующая плита

Гребнеобразующая плита, для моркови ШМ 3 x 60 см, с приваренными гребнеобразователями и пластинами для ускоренной обработки из нержавеющей стали VA, только с оборудованием для полнозахватной фрезы (B.50.077)

Гребнеобразующая плита, для моркови ШМ 3 x 50 см, с приваренными гребнеобразователями и пластинами для ускоренной обработки из нержавеющей стали VA, только с оборудованием для полнозахватной фрезы (B.50.079)

- Идеален для выращивания моркови
- Доказанная форма гребнеобразующей плиты XL
- Идеальное ведение по гребеню посредством пластины для ускоренной обработки

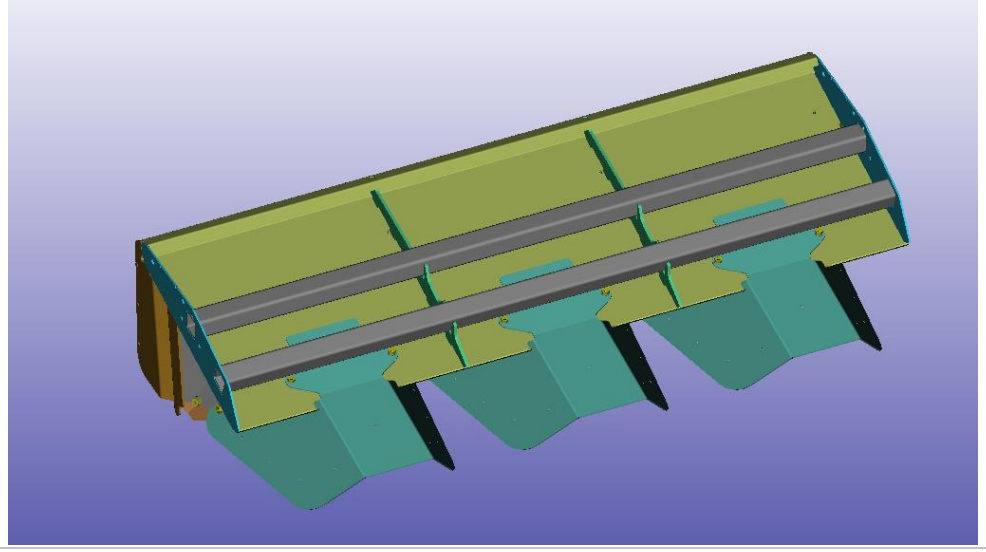

B.50 Гребнеобразователь

Формообразователь для выпуклых гребней (серия)

- Круглая форма гребня,
- Больше почвы у основания гребня для сокращения появления зеленых клубней и больше места для больших картофельных гнезд

Гребнеобразователь для трапециевидных гребней для закрытой гребнеобразующей плиты, 4-ряд. (50.280)

- Трапециевидные гребнеобразователи обеспечивают формирование высоких гребней, и следственно, более высокое расположение клубней, что в особенности важно при переувлажнении

B.50 Гребнеобразующая плита

Полиэтиленовое покрытие пластин для ускоренной обработки на гребнеобразующей плите XL (B.50.080)

- Уменьшает налипание почвы на гребнеобразующей плите
- Лучшее прохождение потока почвы при меньшем расходе энергии

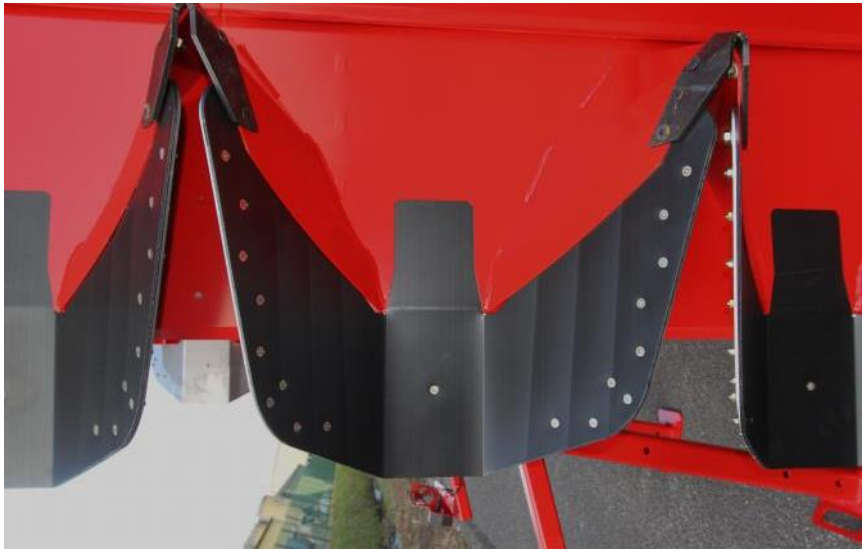

B.50 Гребнеобразователь VA / Пластины для ускоренной обработки

Гребнеобразователи из нержавеющей VA-стали, 4-ряд. (B.50.095)

- Меньшее налипание почвы на щитках из нержавеющей VA-стали по сравнению со стандартными
- Рекомендуется при липких почвах

Пластины для ускоренной обработки выпуклых гребней, 4-ряд. (B.50.105)

- Лучшее формообразование при высоких скоростях благодаря длительному воздействию на гребень

B.50 Верхняя полочка

Верхняя полочка с покрытием из полиэтилена, 4 ряд. (B.50.115)

- Меньше налипание почвы, благодаря этому снижение сопротивления и меньше износ
- Монтируется между гребнеобразователем и гребнеобразующей плитой для формирования верхушки гребня

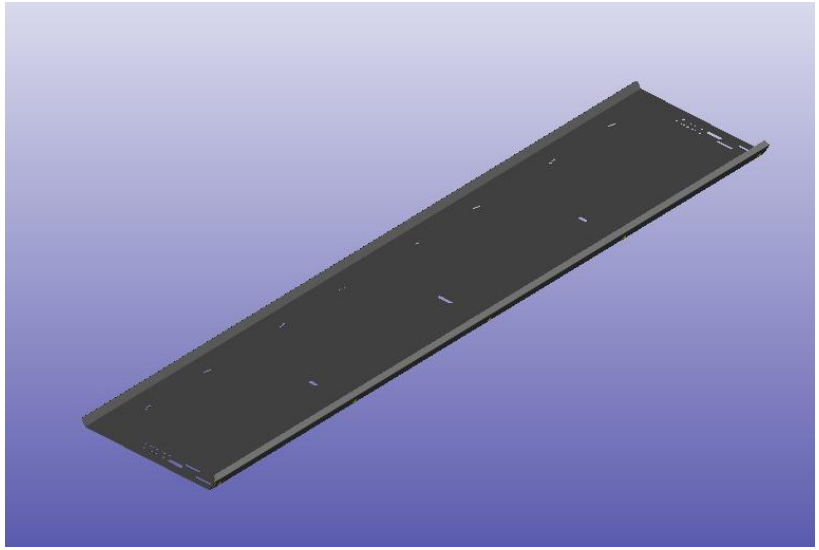

B.50 Рыхлительные зубья

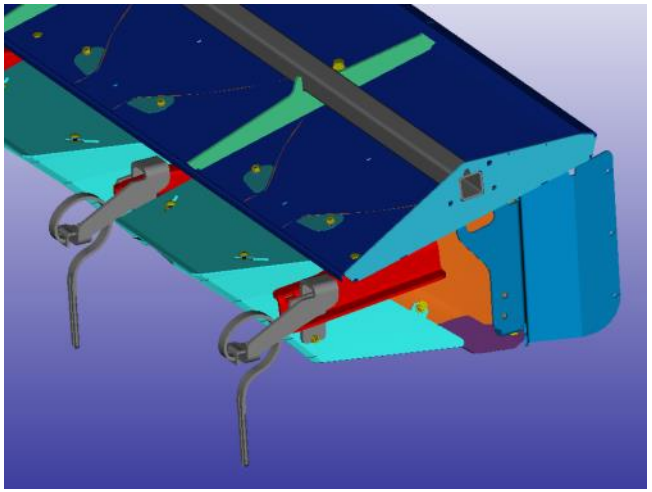

Рыхлительные зубья за гребнеобразователем для каменистых почв (подпружиненные), для 4-рядов (B.50.120)

- Рыхлительные зубья разрыхляют междурядья (борозду) после фрезерования, для лучшего отвода воды
- Подходят также для каменистых почв

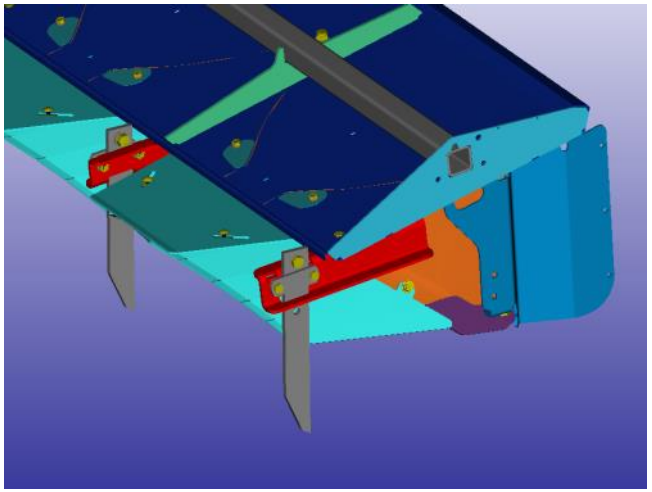

Жесткие рыхлительные зубья за гребнеобразующей плитой (для некаменистых почв) (B.50.130)

- Рыхлительные зубья разрыхляют промежутки между гребнями (борозду) после прохода фрезы, что обеспечивает лучший отвод воды

B.50 Гидравлическая регулировка гребнеобразующей плиты

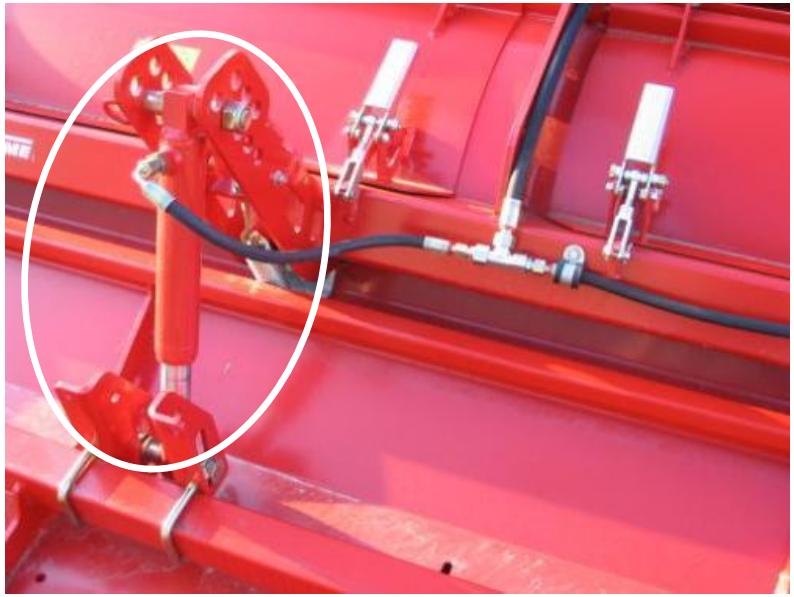

Гидравлическая регулировка давления на гребнеобразующую плиту (B.50.430)

- Удобная регулировка давления на давления на гребень на переменных грунтах непосредственно с сидения водителя
- Сила прижима регулируется бесступенчато
- Пружины обеспечивают равномерное давление даже при неровностях

B.50 Рама для монтажа

Подъемная рама для сажалки (B.50.485)

- Напр. для посевной моркови
- Грузоподъемность до 1 т
- Усиленная трехточечная рама навески для соединения с трактором
- Необходим гидравлический привод для сеялки, отсутствие механического привода
- Объединение пяти рабочих процессов в одном, сокращает время работы и уменьшает количество пересечений

B.50 Каток для уплотнения гребня / Очищающая щетка

Каток для уплотнения гребня с гидроприводом (B.50.495)

- Специально для моркови
- Служит для уплотнения и сглаживания поверхности гребня
- Гидравлический привод
- Скорость вращения регулируется бесступенчато при помощи регулятора потока (регулировка посредством управляющего тросика по запросу)

Каток для уплотнения гребня с гидроприводом для ШМ 3 x 60 см (B.50.498)

Каток для уплотнения гребня с гидроприводом для ШМ 3 x 50 см (B.50.499)

Очищающая щетка (B.50.500)

- Для очистки катка для уплотнения гребня
- Обеспечивает оптимальную форму гребня

B.70 B.70 Одиночные опорные колеса

Одиночные колеса, шины с направляющим ребром (B.70.130)

- Надежно обеспечивают ведение глубины

Выпуклый направляющий диск (по центру, перед фрезой) (B.70.320)

- Идет по колее, проложенной посадочной машиной
- Служит для ведения гребнеобразующей фрезы
- Клубни лежат в середине гребня, что обеспечивает меньшее количество зеленого картофеля

B.70 Направляющий диск сзади / Гидравлическое управление

Рама с направляющим диском, сзади (B.70.300)

- Дополнительное ведение для повышенной устойчивости на склонах

Гидравлическое управление направляющими дисками (B.70.350)

- Обеспечивает надежное ведение машины даже на больших склонах посредством управления дисками, которые напрвляются впротив склона
- Удобное управление непосредственно из кабины водителя, при переменных наклонах

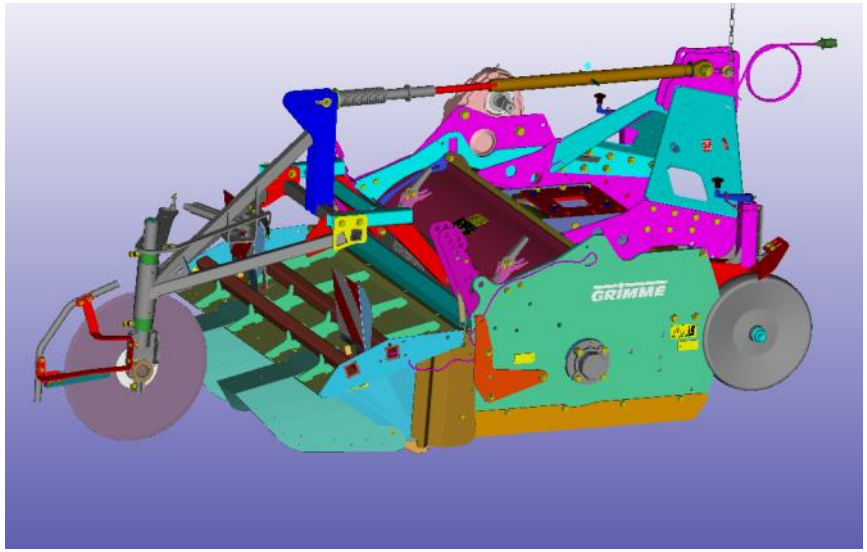

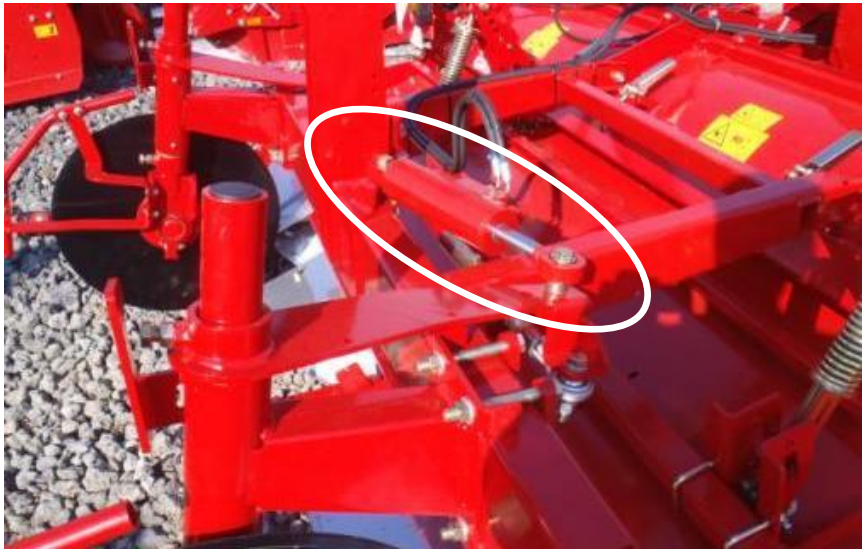

B.90 Освещение / Предупреждающие таблички

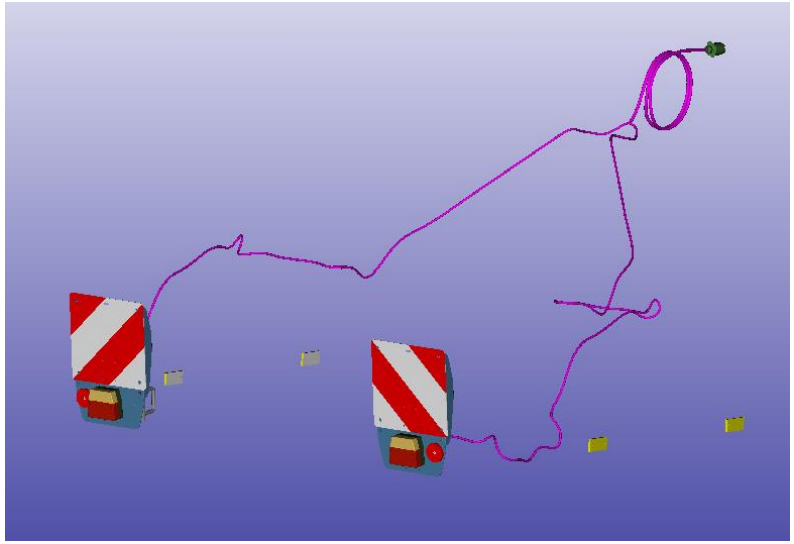

Предупреждающие таблички (необходимы для движения по дорогам) (B.90.010)

Освещение, включая предупреждающие таблички (B.90.020)

- Обеспечивают безопасную транспортировку по дорогам

Технические характеристики			GF 75-2	GF 90-2
Размеры				
	Длина	[мм]	2200	
	ширина	[мм]	1850	2150
	Высота	[мм]	1400	
Вес				
	Порожний вес	[кг]	800	900
Сцепное устройство				
	Трехточечная навеска		Кат. 2 / 3	Кат. 2 / 3
Привод				
	Обороты ВОМ	[об/мин]	1000	
	Число оборотов ротора	[об/мин]	320	
Обработка почвы				
	Число рядов	[шт.]	2	2
	Ширина междурядья	[см]	75	90
Количество зубьев				
	При формировании гребней	[шт.]	32	44
	При полнозахватной почвообработке	[шт.]	56	68
	Для каменистых почв	[шт.]	16	22
Рабочая ширина				
		[м]	1,55	1,85
Требования к трактору				
Необходимая мощность				
		[кВт]	от 40	от 50